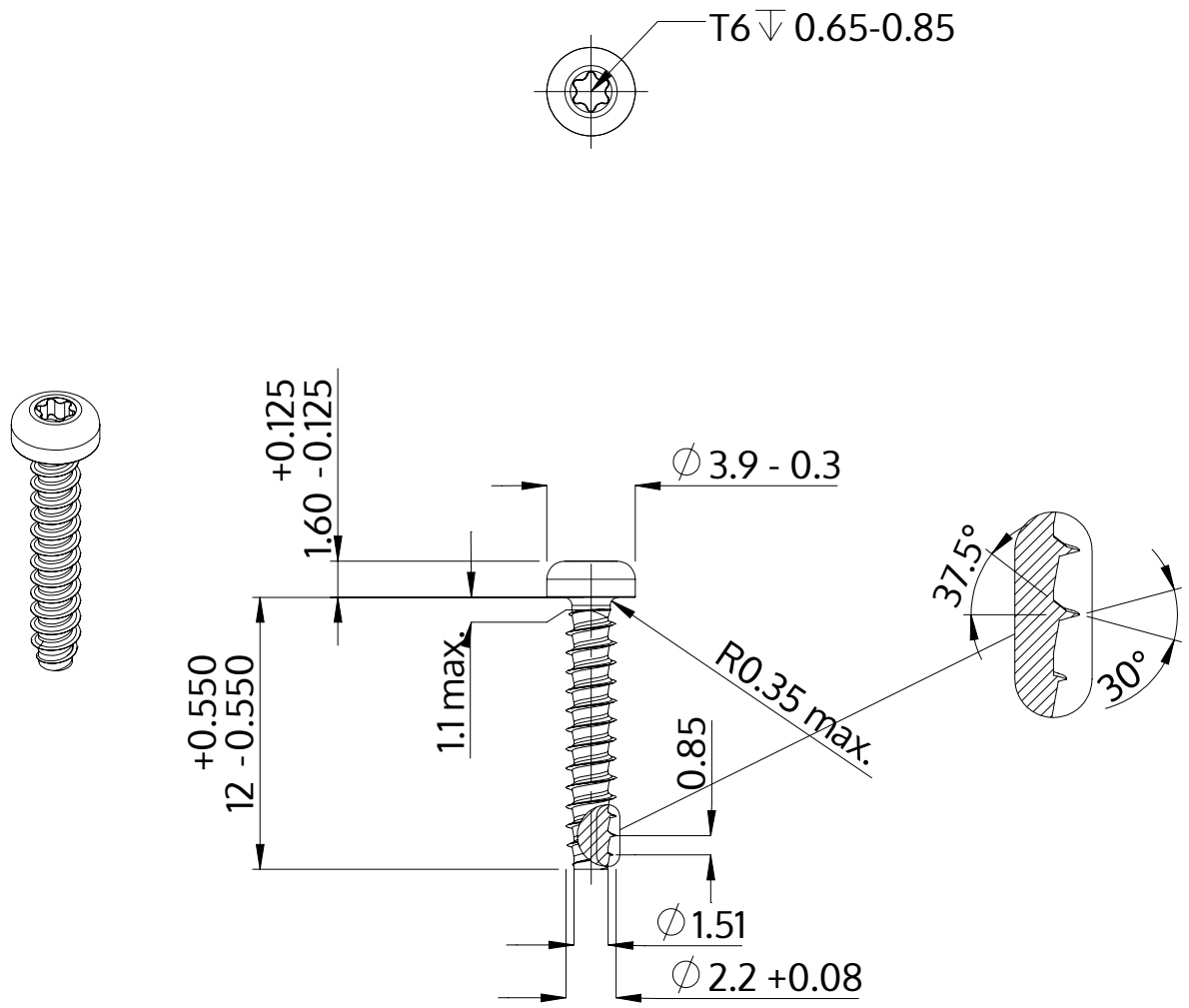

Descripción	STP39 2.2x12.0 - T6
Material	Acero Inoxidable A2
Superficie	Laminado brillante, barnizado y pasivado
Peso	0.328 kg / 1000 Piezas

SCREWERK	**STP390220120E**	
Diseño métrico	Escalada 3:1	2024-10