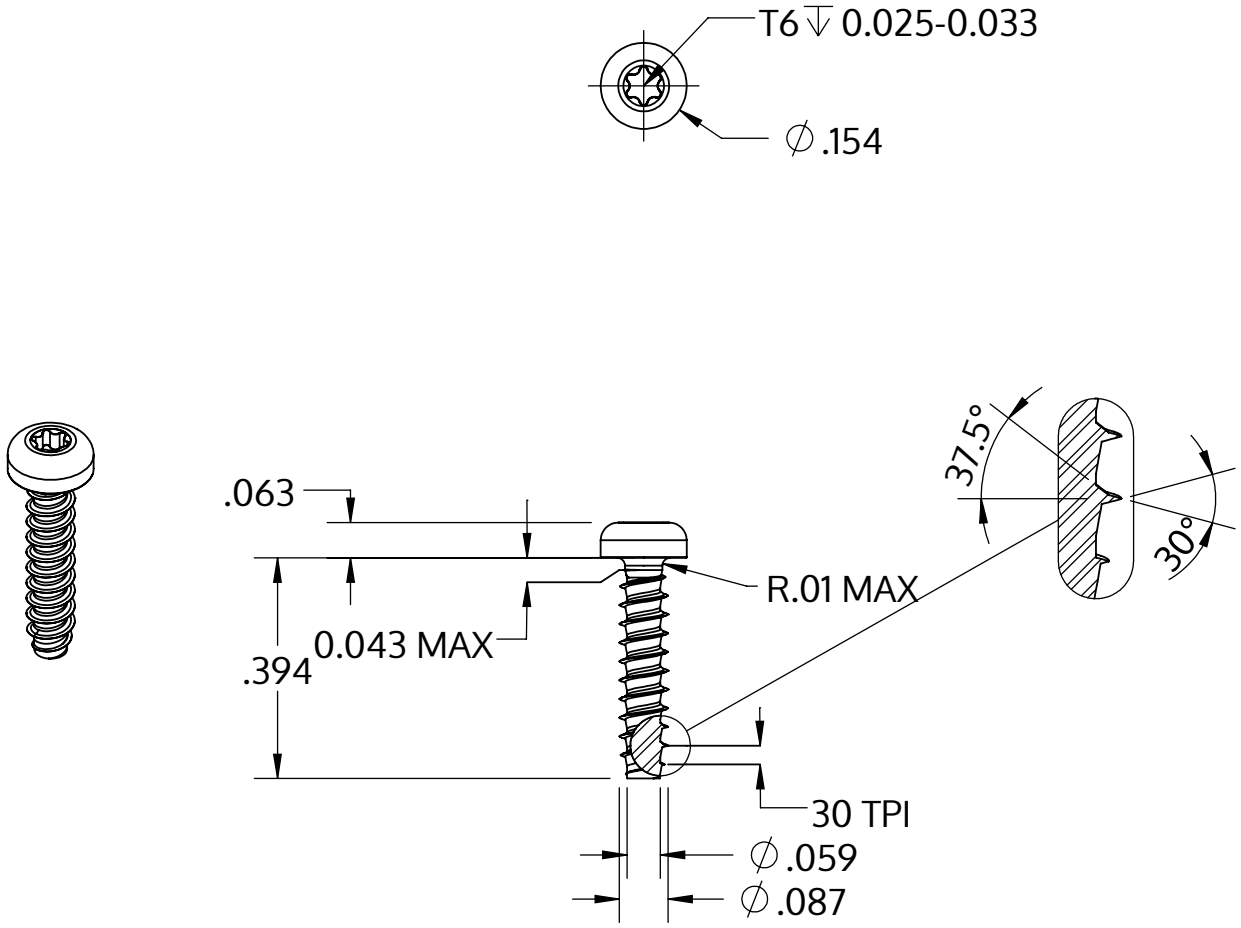

Metric size	M2.2 x 0.85 mm
US size (converted)	#2-30
	Tolerances [inch]
Length	+/- 0.017
Head diameter	+0 / -0.011
Head height	+/- 0.004
Thread diameter	+0.003 / -0

Beskrivelse	STP39 2.2x10.0 - T6
Materiale	Stål, forædlet
Overflade	galvaniseret 5-7 µm, tempret, blå / transparent passiveret
Vægt	0.291 kg / 1000 stykke

SCREWERK	**STP390220100S**	
_Zoll Zeichnung Größe A	Skalering 3:1	2024-05