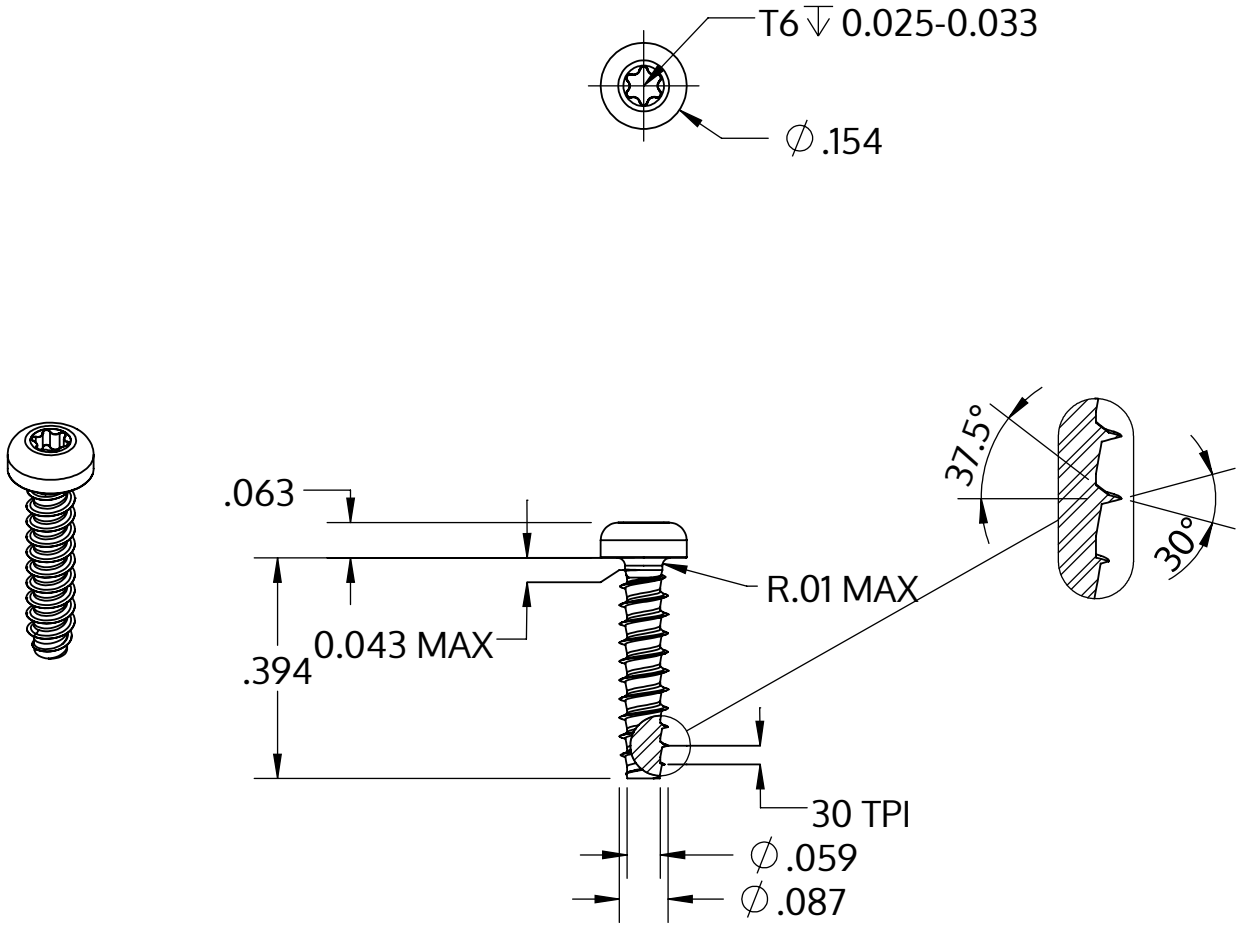

Metric size	M2.2 x 0.85 mm
US size (converted)	#2-30
	Tolerances [inch]
Length	+/- 0.017
Head diameter	+0 / -0.011
Head height	+/- 0.004
Thread diameter	+0.003 / -0

Popis	STP39 2.2x10.0 - T6
Materiál	Temperovaná ocel
Povrch	Pozinkovaná 5-7 µm, temperovaná, modrá, pasivovaná průhledně
Hmotnost	0.291 kg / 1000 Kus

SCREWERK	**STP390220100S**	
_Zoll Zeichnung Größe A	Měřítko 3:1	2024-10