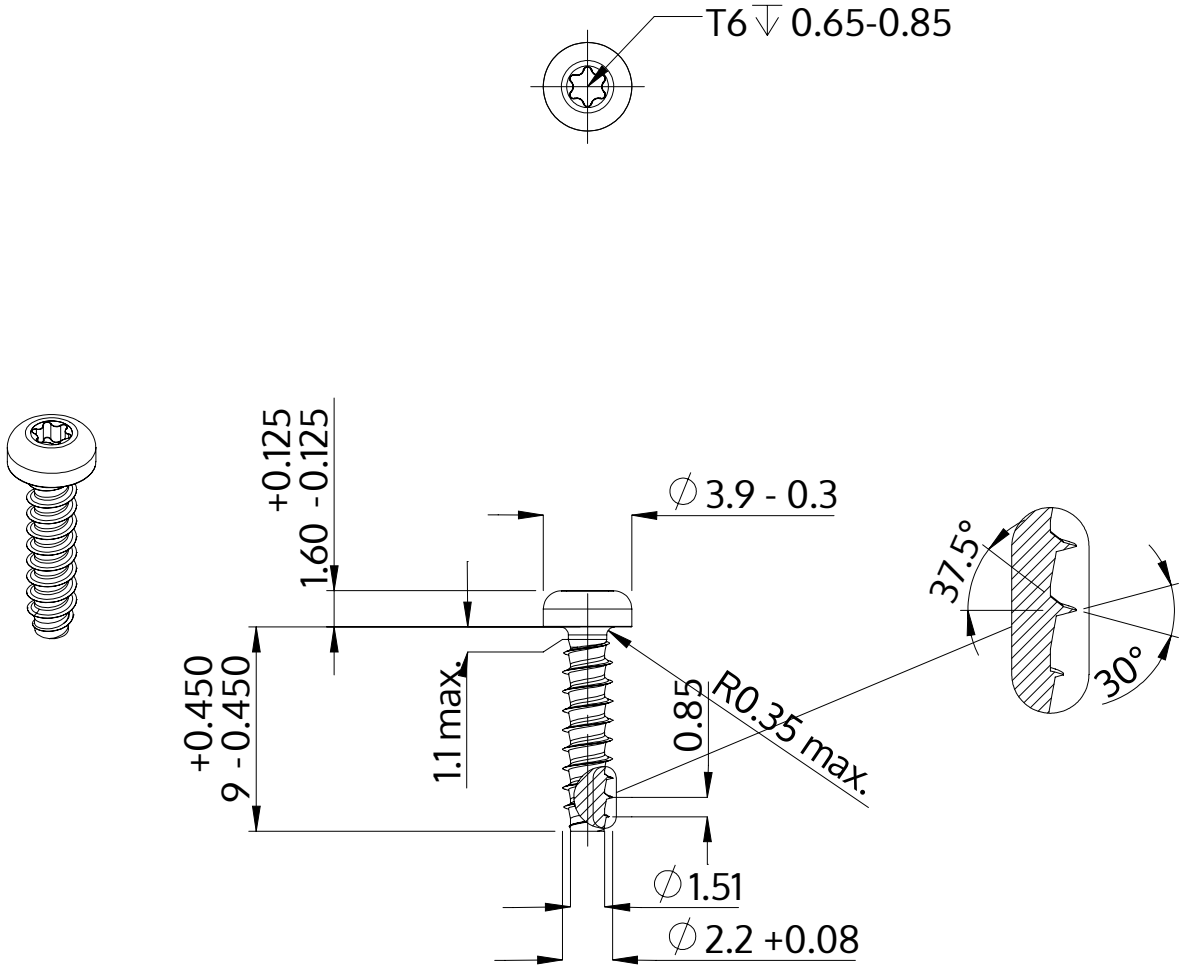

Descrizione	STP39 2.2x9.0 - T6
Materiale	acciaio inossidabile A2
Superficie	bianco-decapato e passivato
Peso	0.272 kg / 1000 pezzi

SCREWERK	**STP390220090E**	
Disegno metrico A4	Scala 3:1	2024-10