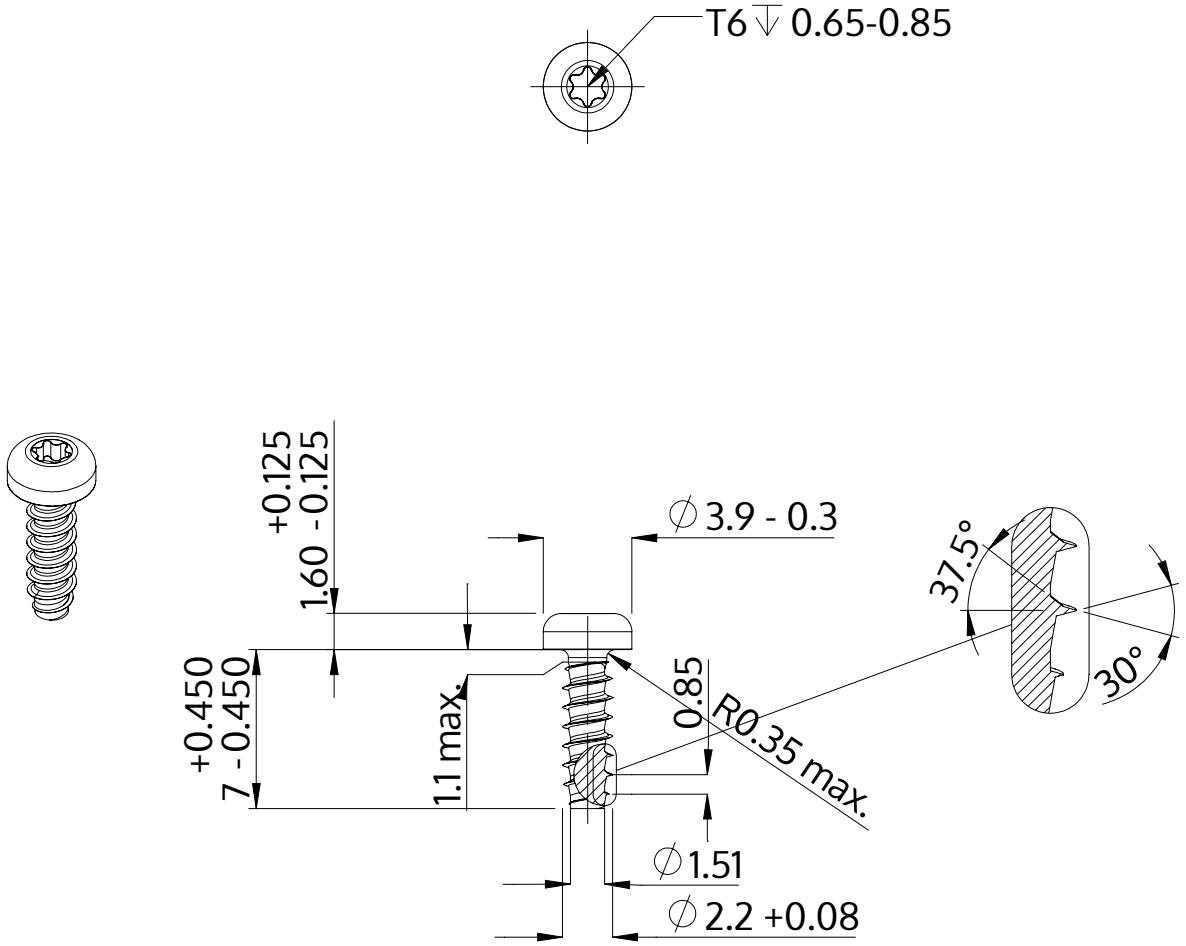

Beschreibung	STP39 2.2x7.0 - T6
Werkstoff	Edelstahl A2
Oberfläche	blank, gebeizt und passiviert
Gewicht	0.235 kg / 1000 Stück

SCREWERK	**STP390220070E**	
Metrische Zeichnung A4	Skalierung 3:1	2024-10