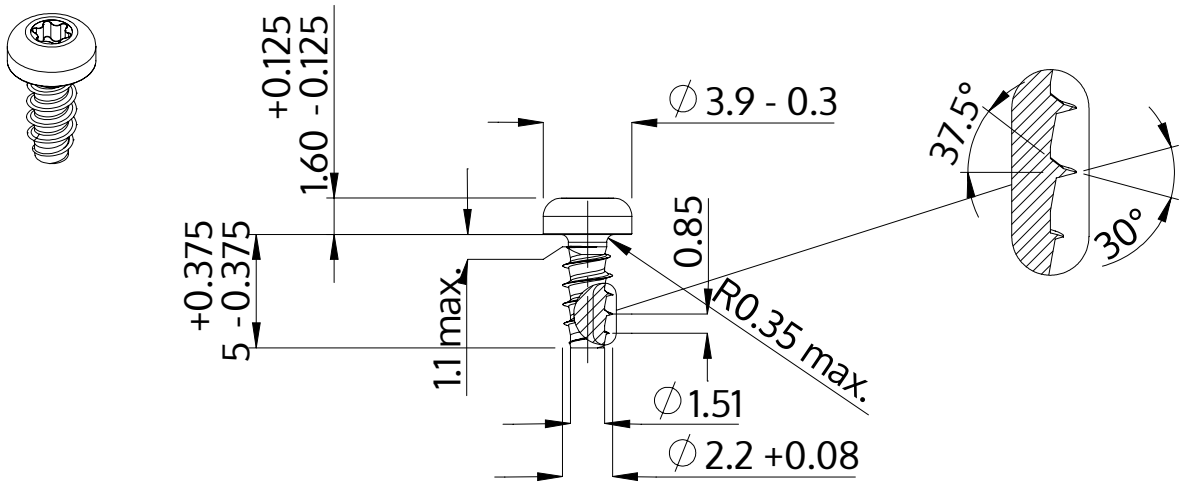

Beschreibung	STP39 2.2x5.0 - T6
Werkstoff	Stahl, vergütet
Oberfläche	verzinkt 5-7 µm, getempert, blau / transparent passiviert
Gewicht	0.198 kg / 1000 Stück

SCREWERK	**STP390220050S**	
Metrische Zeichnung A4	Skalierung None:1	2024-04