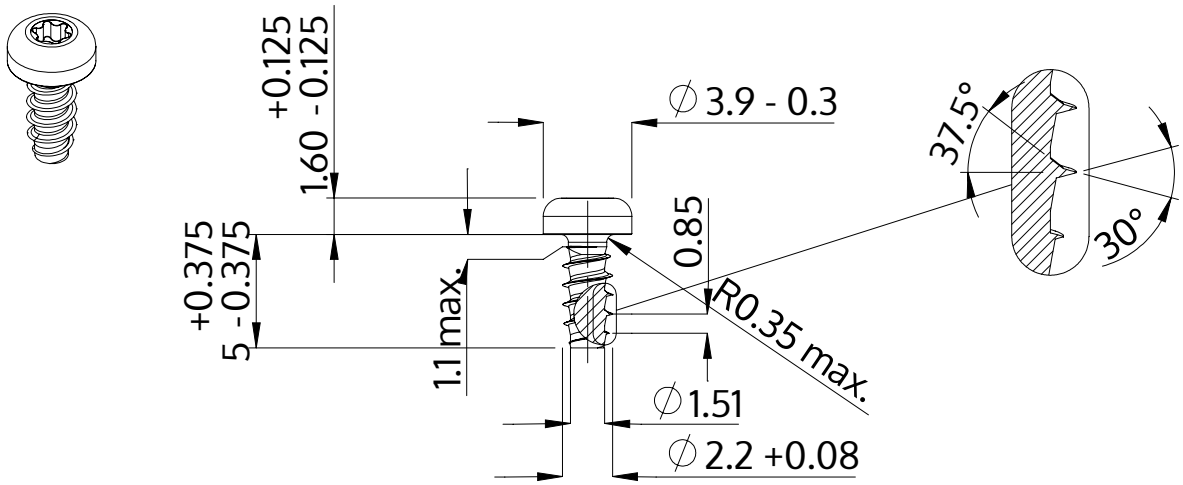


| | |
|---|---|
| Popis | STP39 2.2x5.0 - T6 |
| Materiál | Temperovaná ocel |
| Povrch | Pozinkovaná 5-7 µm, temperovaná, modrá, pasivovaná průhledně |
| Hmotnost | 0.198 kg / 1000 Kus |

| | | |
|---|---|---|
| SCREWERK | **STP390220050S** | |
| Metric výkres A4 | Měřítko 3:1 | 2024-10 |