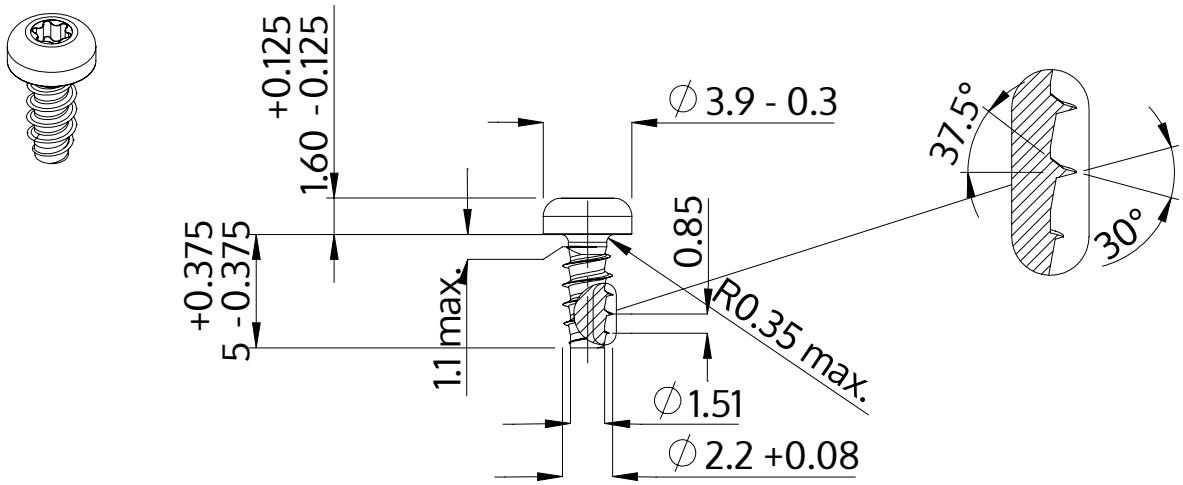

Descriere	STP39 2.2x5.0 - T6
Material	oţel inoxidabil A2
Exterior	neacoperit, murat și pasivat
Greutate	0.198 kg / 1000 unități

SCREWERK	**STP390220050E**	
Desen metric A4	Scalarea None:1	2024-04