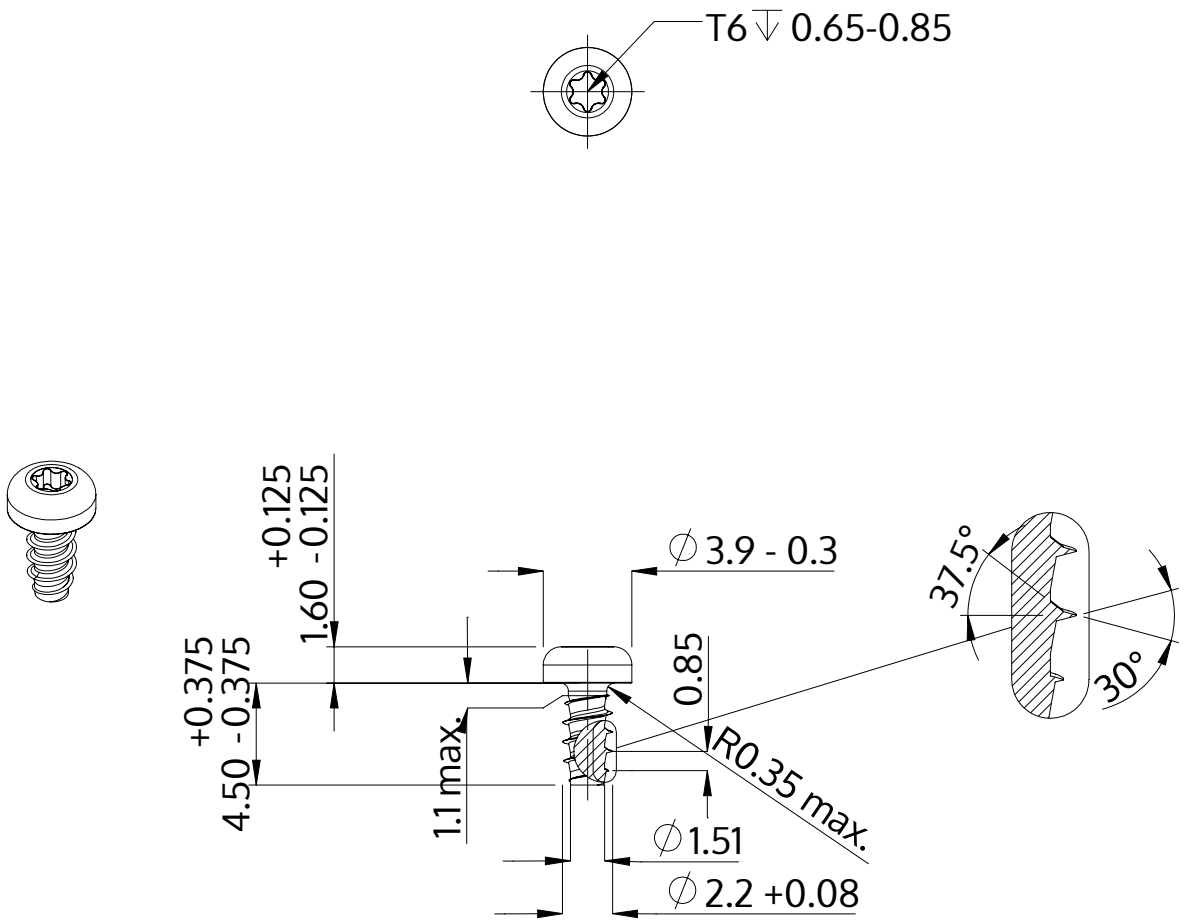

Beskrivning	STP39 2.2x4.5 - T6
Material	rostfritt stål A2
Yta	blank och passiviserad
Vikt	0.189 kg / 1000 styck

SCREWERK	**STP390220045E**	
Metrisk skiss A4	Skala 3:1	2024-10