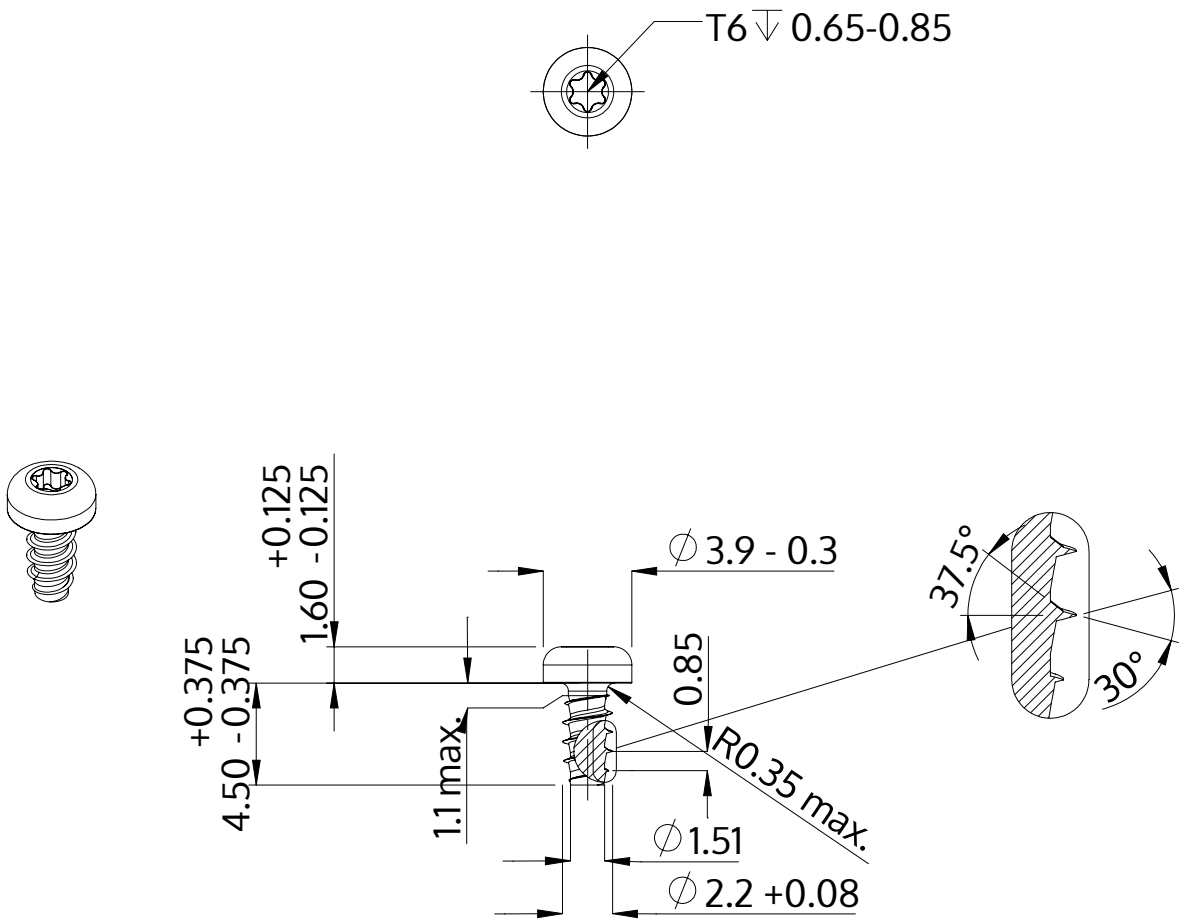

Beskrivelse	STP39 2.2x4.5 - T6
Materiale	Ædelstål A2
Overflade	blank, bejdset og passiveret
Vægt	0.189 kg / 1000 stykke

SCREWERK	**STP390220045E**	
Metrisk tegning A4	Skalering 3:1	2024-10