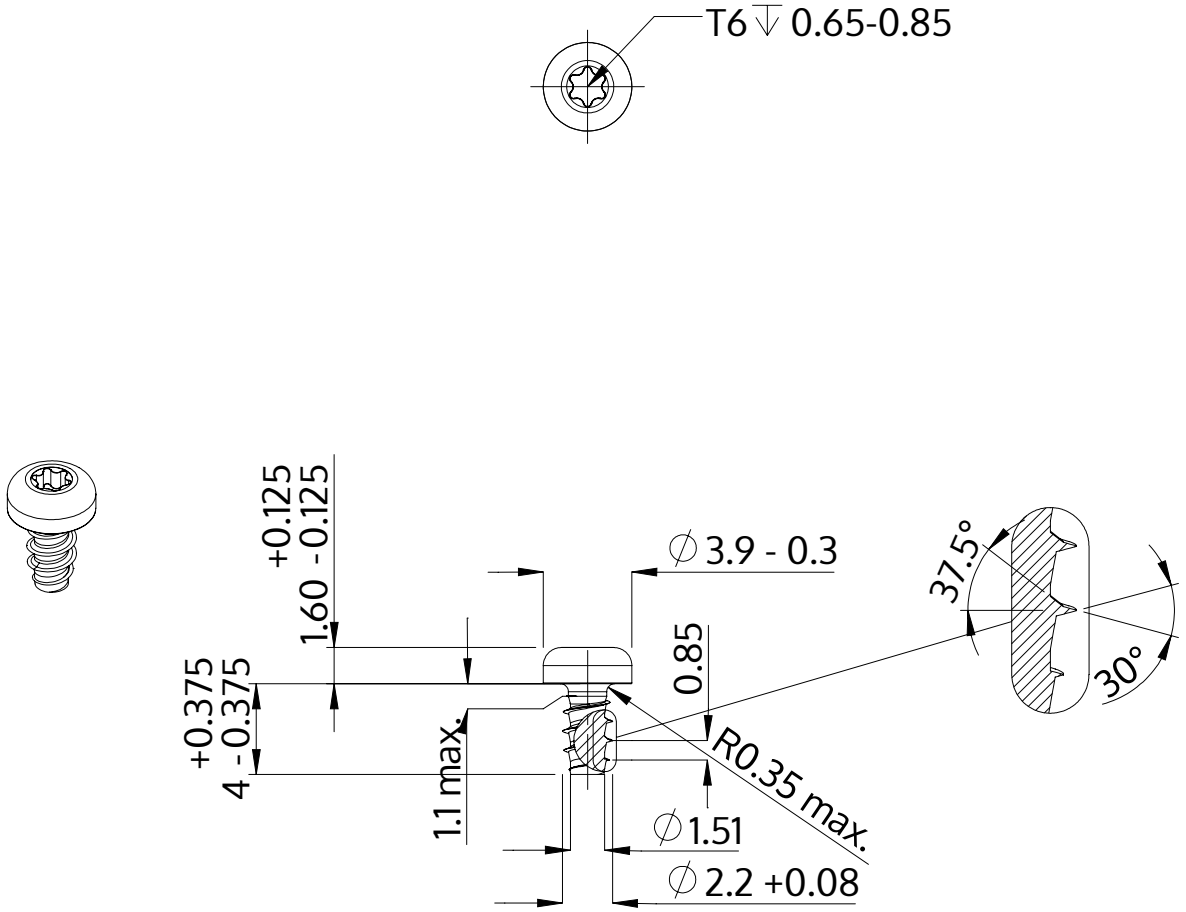

Descrizione	STP39 2.2x4.0 - T6
Materiale	acciaio, temprato
Superficie	Placcato Zinco-Nichel, passivato nero, ricotto, sigillato
Peso	0.179 kg / 1000 pezzi

SCREWERK	**STP390220040B**	
Disegno metrico A4	Scala None:1	2024-04