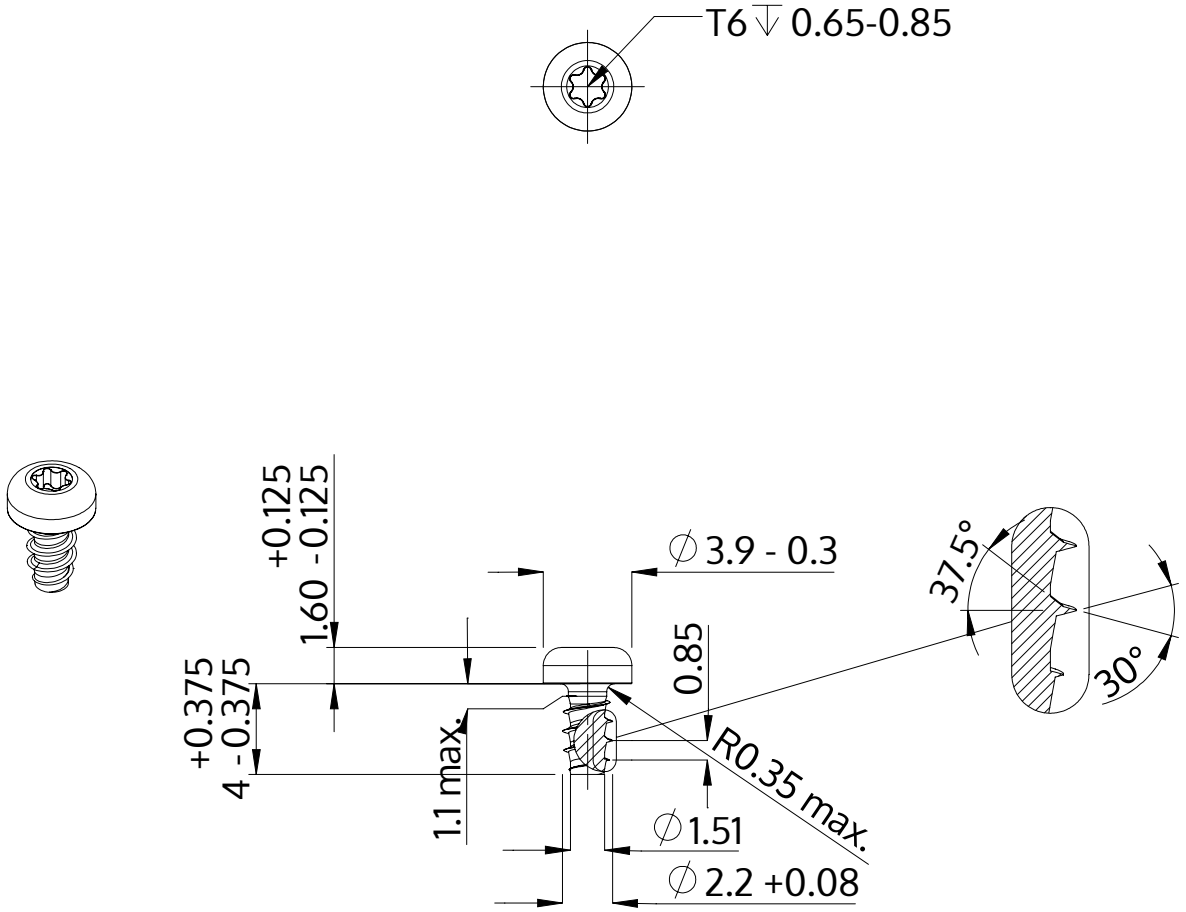

Beschreibung	STP39 2.2x4.0 - T6
Werkstoff	Stahl, vergütet
Oberfläche	ZnNi min. 5µm, schwarz passiviert, getempert, versiegelt
Gewicht	0.179 kg / 1000 Stück

SCREWERK	**STP390220040B**	
Metrische Zeichnung A4	Skalierung 3:1	2024-10