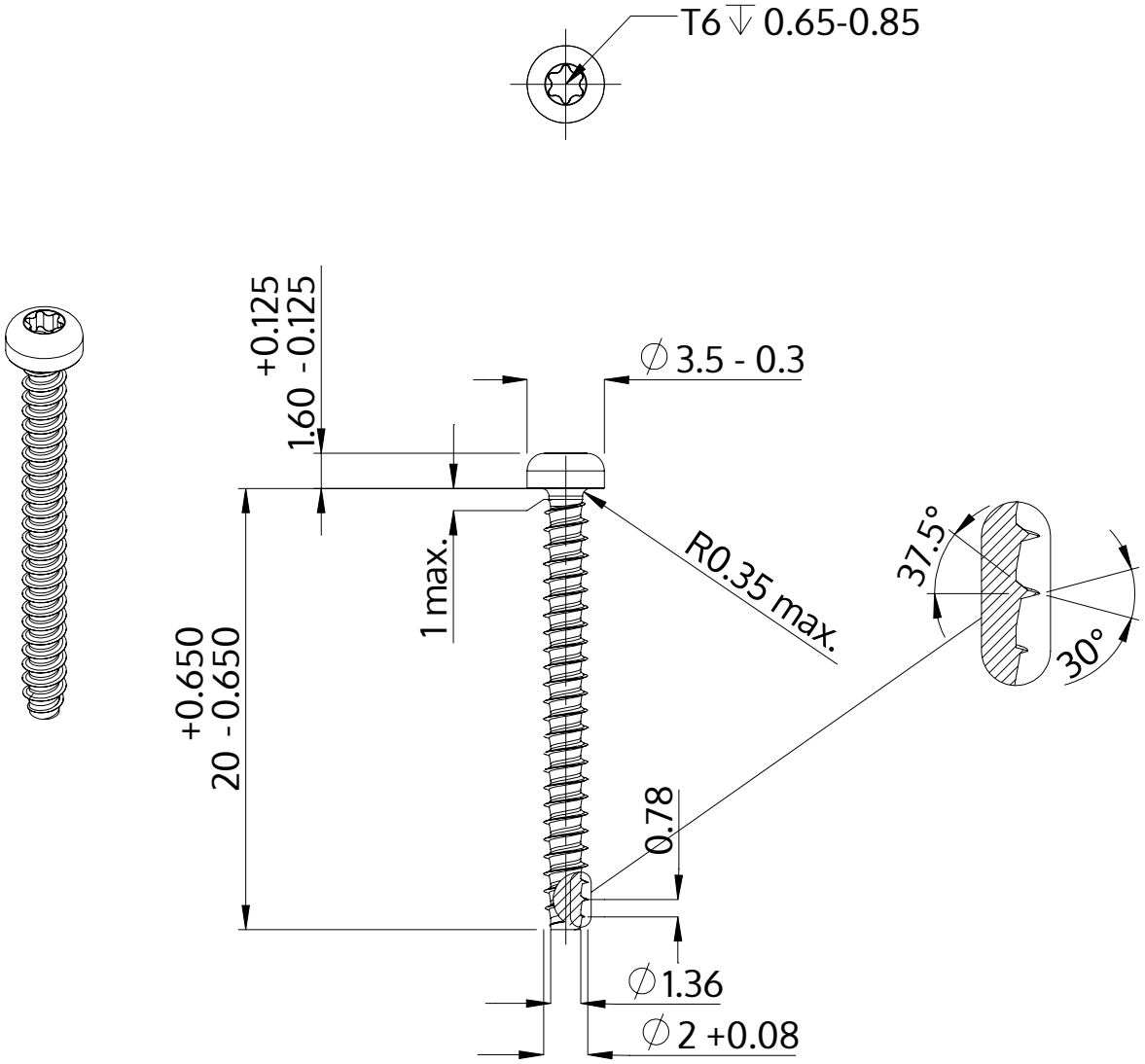

Beschrijving	STP39 2.0x20.0 - T6
Materiaal	roestvrij staal A2
Oppervlak	blank, geetst en gepassieveerd
Gewicht	0.394 kg / 1000 stuk

SCREWERK	**STP390200200E**	
Metrische tekening A4	Schaal 3:1	2024-10