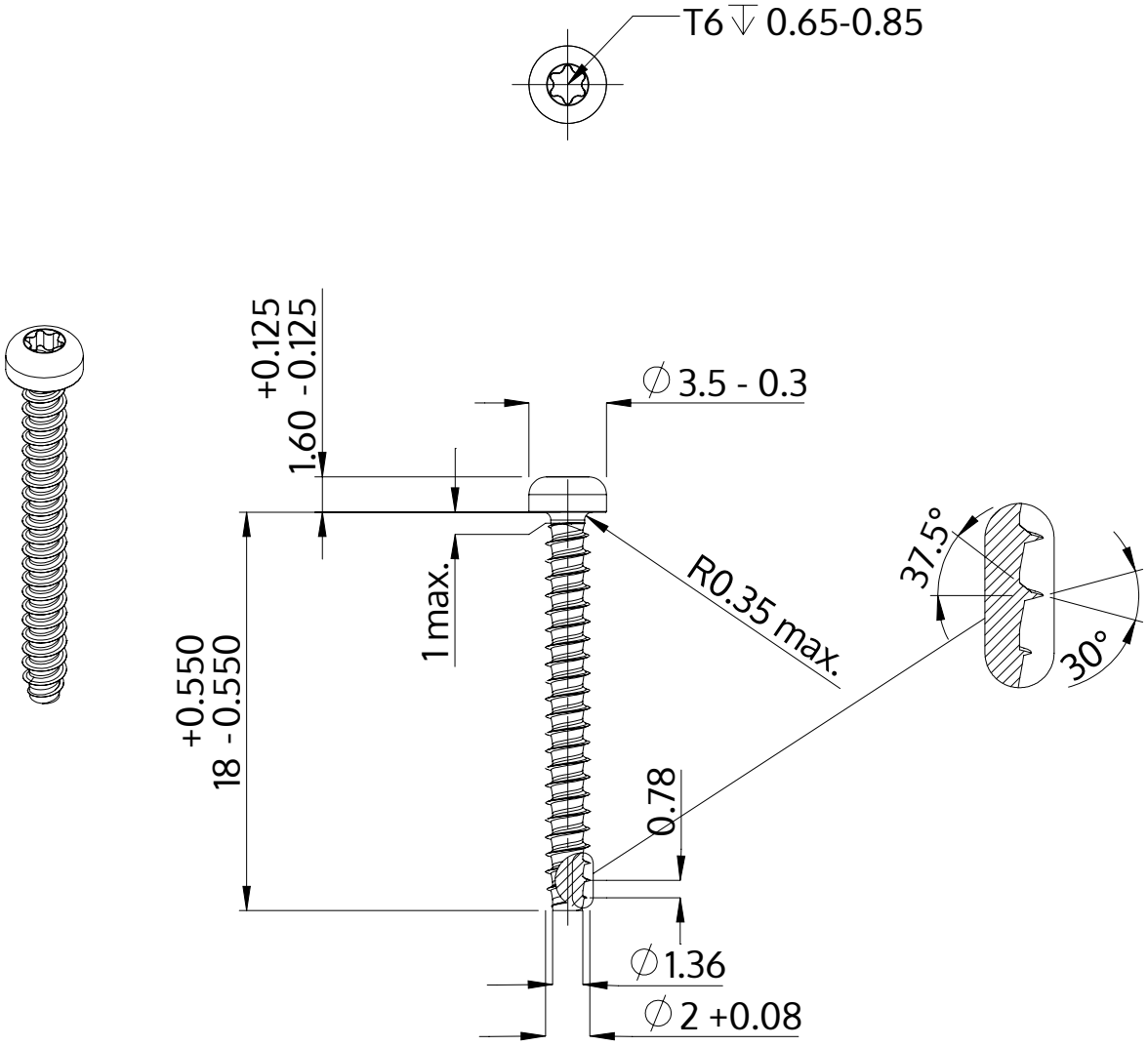

Beskrivning	STP39 2.0x18.0 - T6
Material	rostfritt stål A2
Yta	blank och passiviserad
Vikt	0.362 kg / 1000 styck

SCREWERK	**STP390200180E**	
Metrisk skiss A4	Skala 3:1	2024-10