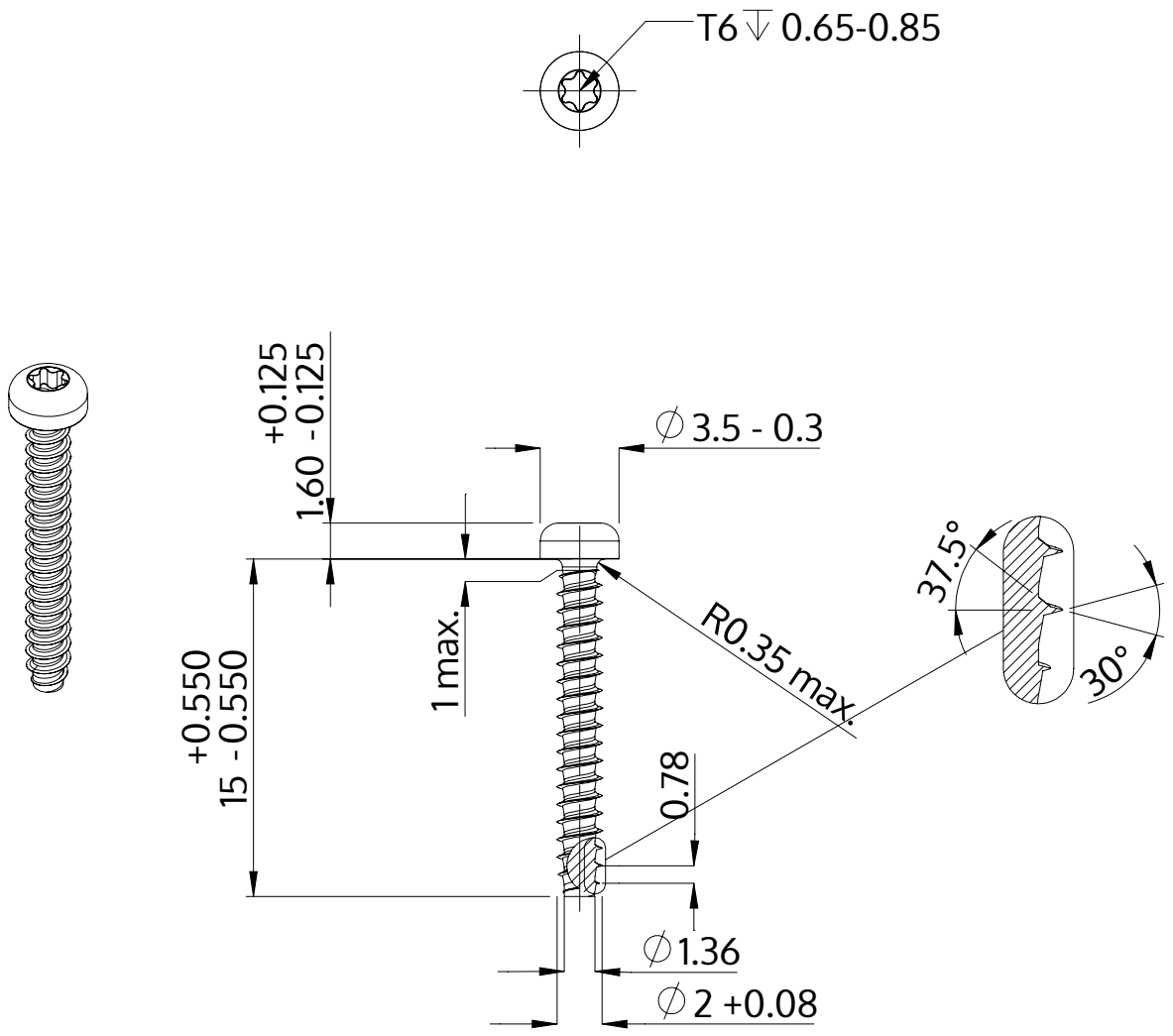

Beskrivelse	STP39 2.0x15.0 - T6
Materiale	Ædelstål A2
Overflade	blank, bejdset og passiveret
Vægt	0.316 kg / 1000 stykke

SCREWERK	**STP390200150E**	
Metrisk tegning A4	Skalering 3:1	2024-10