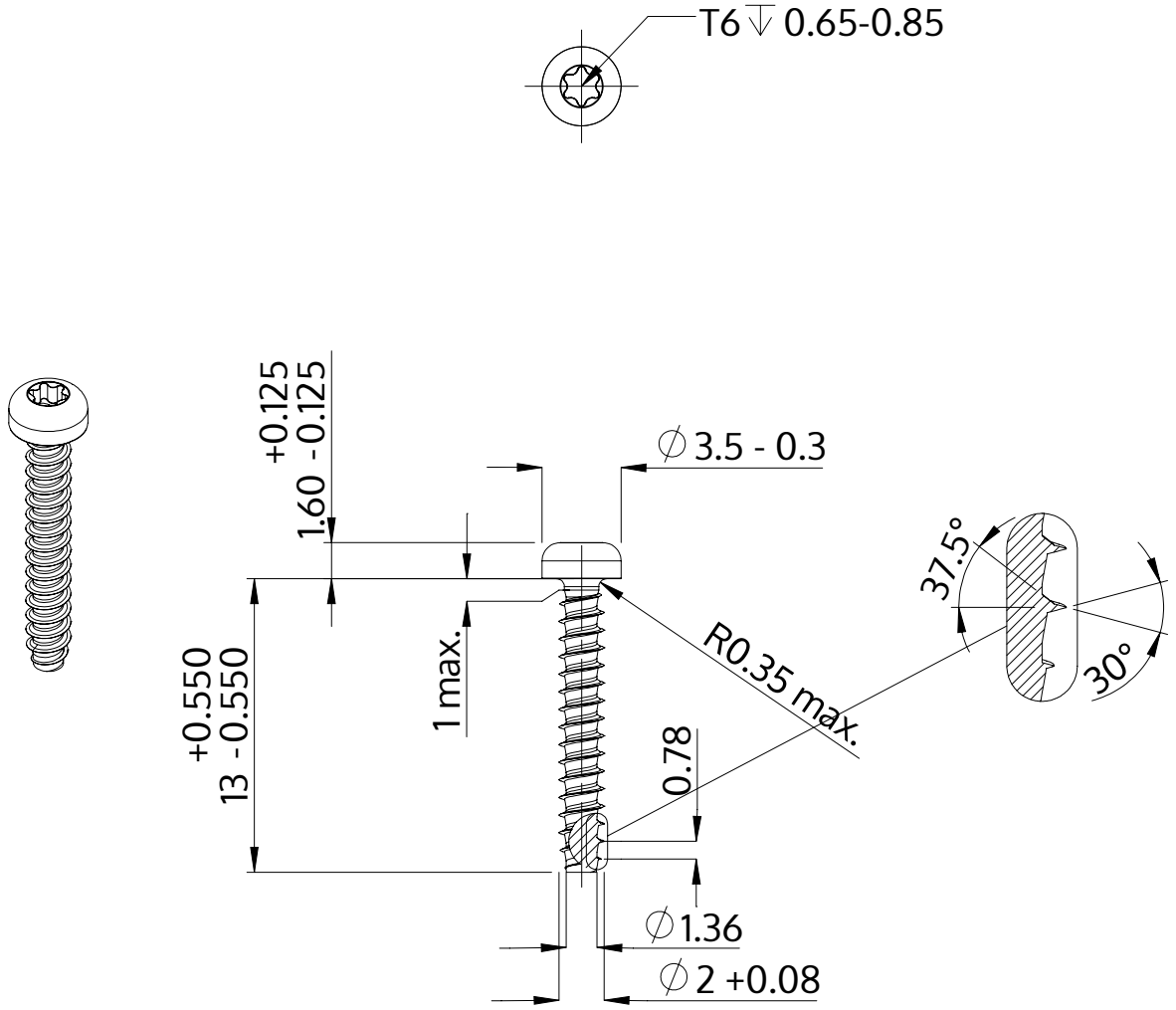

Beskrivelse	STP39 2.0x13.0 - T6
Materiale	Stål, forædlet
Overflade	galvaniseret 5-7 µm, tempret, blå / transparent passiveret
Vægt	0.284 kg / 1000 stykke

SCREWERK	**STP390200130S**	
Metrisk tegning A4	Skalering 3:1	2024-10