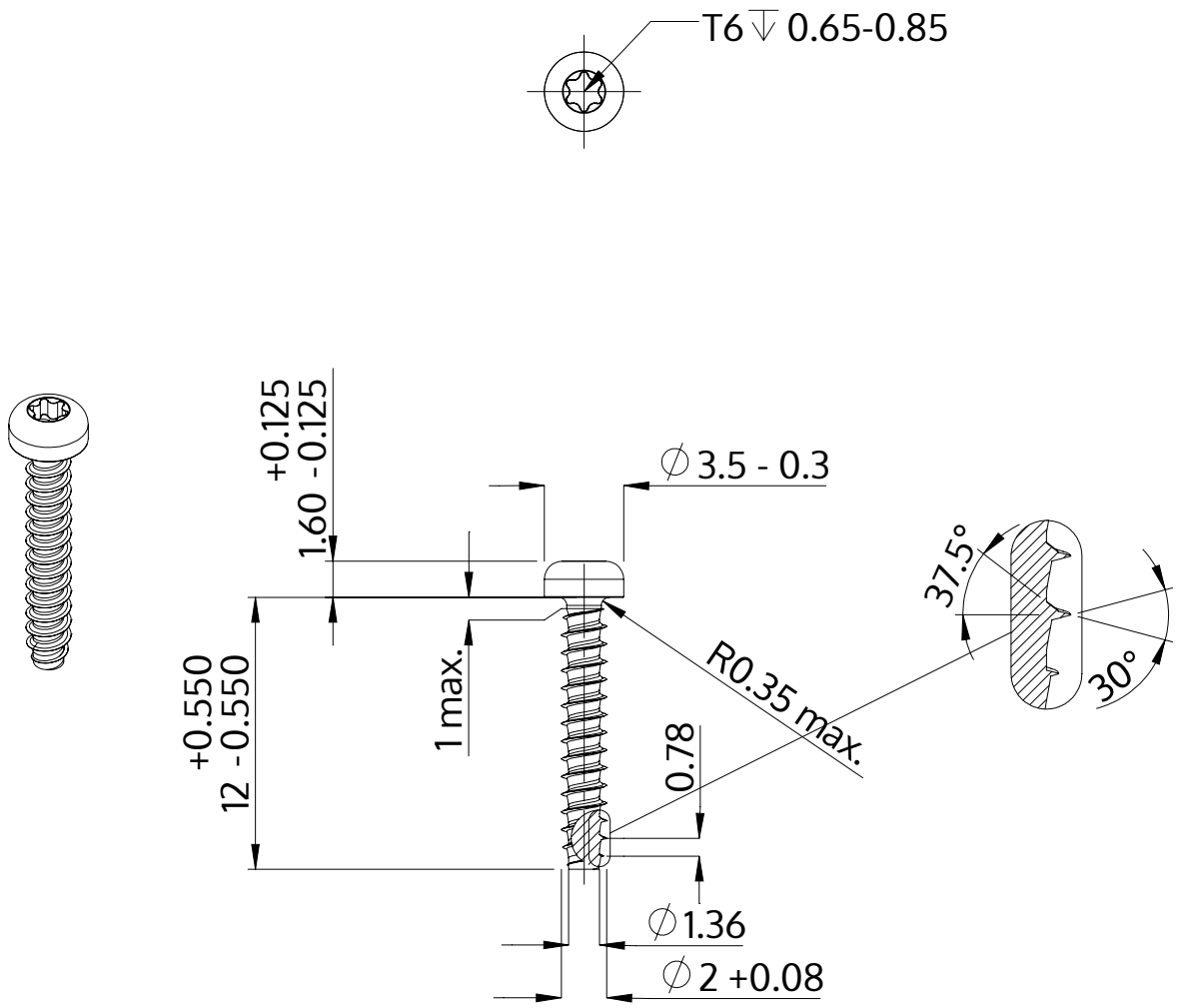

Beskrivning	STP39 2.0x12.0 - T6
Material	rostfritt stål A4
Yta	blank och passiviserad
Vikt	0.269 kg / 1000 styck

SCREWERK	**STP390200120C**	
Metrisk skiss A4	Skala 3:1	2024-10