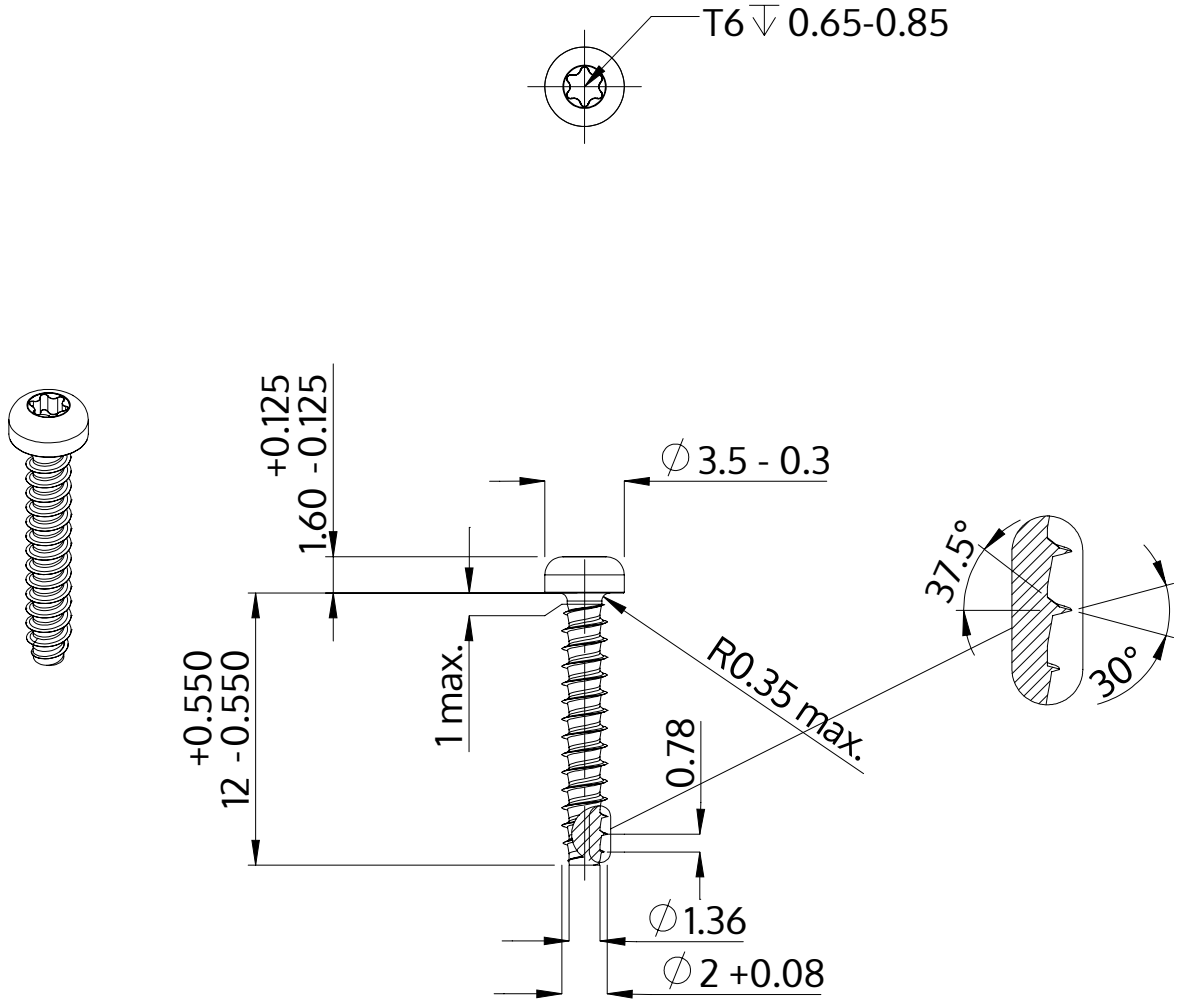

Opis	STP39 2.0x12.0 - T6
Materiał	Stal szlachetna A4
Powierzchnia	Prosta, bejcowana i pasywowana
Waga	0.269 kg / 1000 sztuk

SCREWERK	**STP390200120C**	
Rysunek metryczny A4	Skala 3:1	2024-10