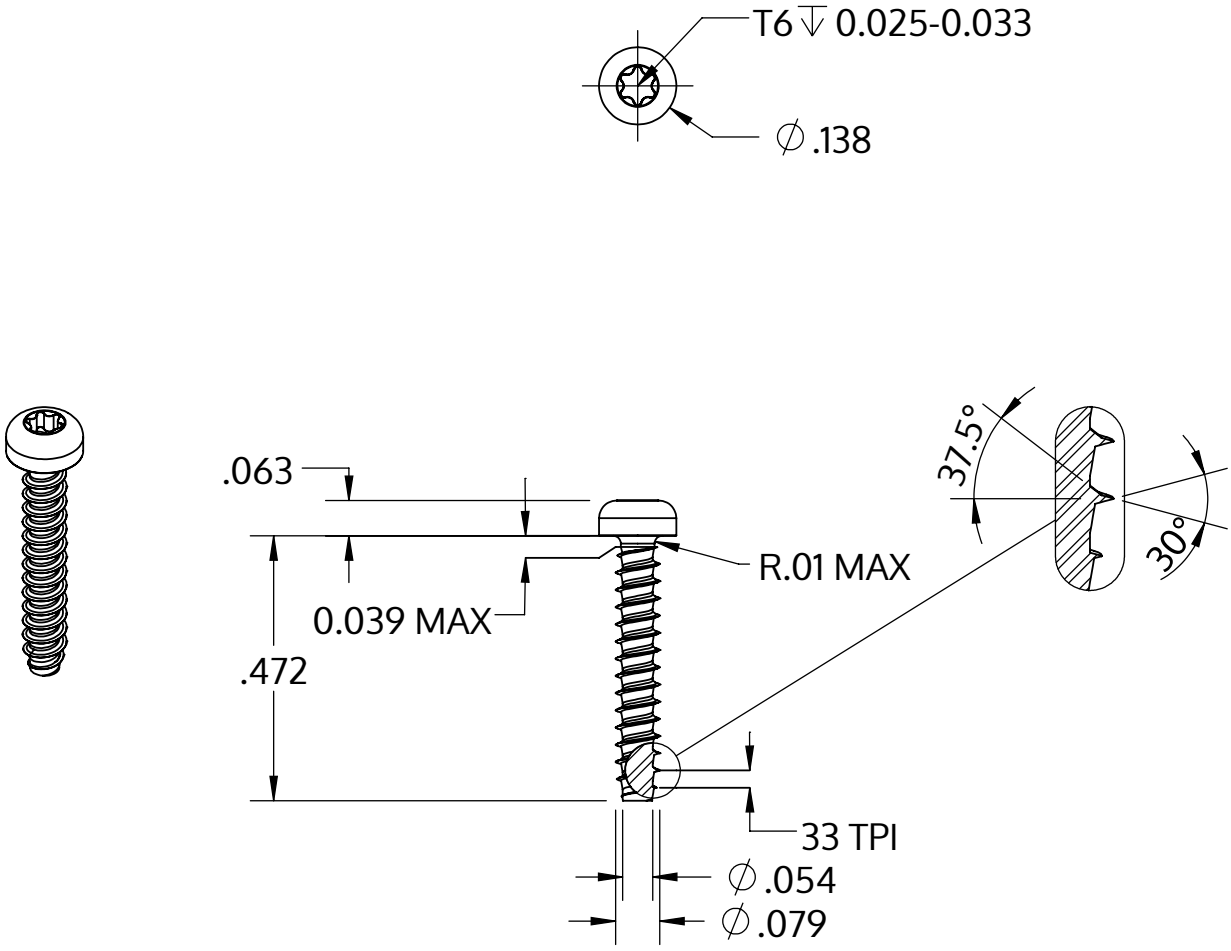

Metric size	M2 x 0.78 mm
US size (converted)	#1.5-33
	Tolerances [inch]
Length	+/- 0.021
Head diameter	+0 / -0.011
Head height	+/- 0.004
Thread diameter	+0.003 / -0

Beskrivning	STP39 2.0x12.0 - T6
Material	rostfritt stål A4
Yta	blank och passiviserad
Vikt	0.269 kg / 1000 styck

SCREWERK	**STP390200120C**	
_Zoll Zeichnung Größe A	Skala 3:1	2024-10