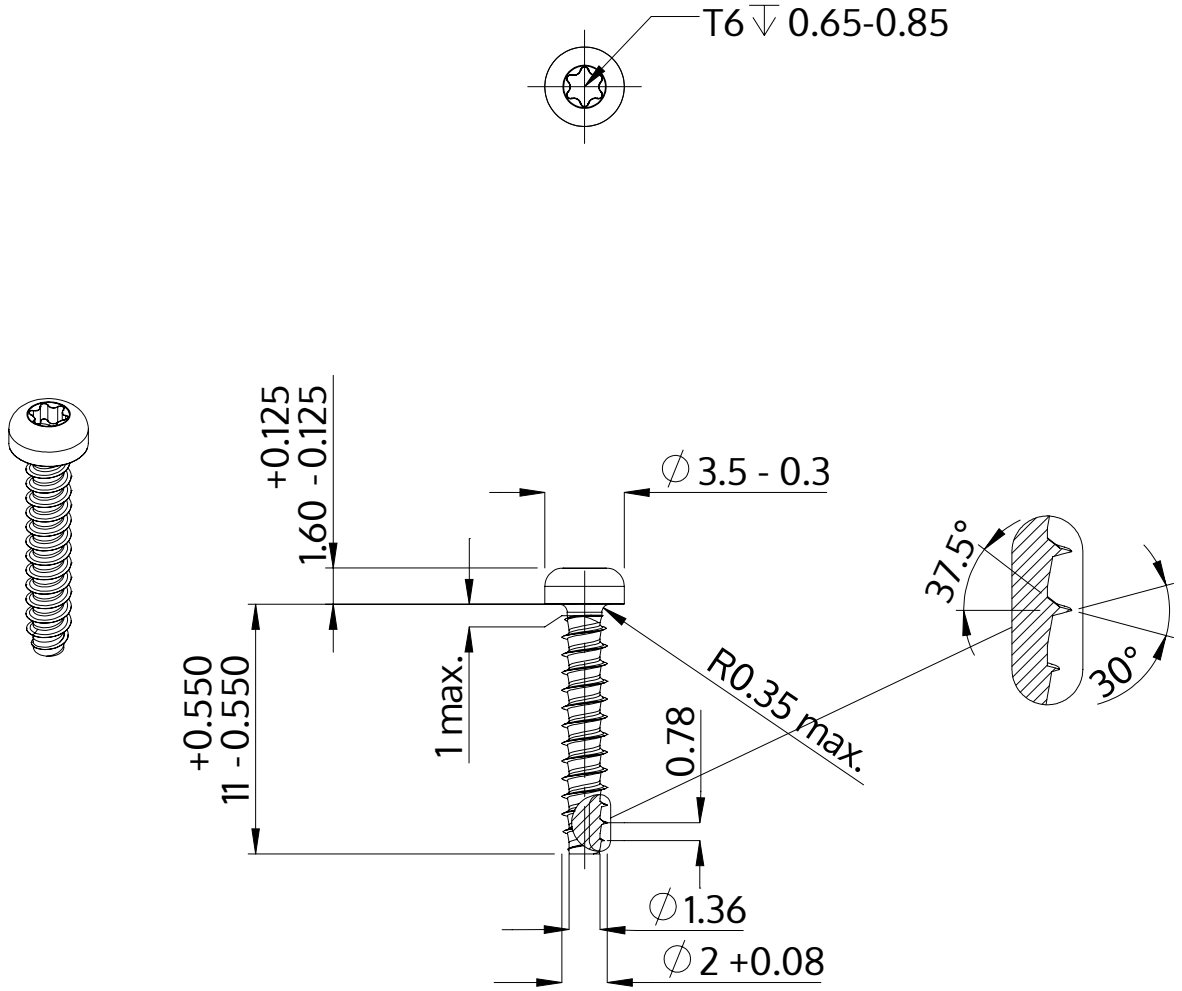

Açıklaması	STP39 2.0x11.0 - T6
Malzeme	Çelik, sertleştirilmiş
Kaplama	ZnNi siyah-pasifleştirilmiştir, temperlenmistir, kaplanmış
Ağırlık	0.253 kg / 1000 Adet

SCREWERK	**STP390200110B**	
Metrik çizim A4	Ölçeklendirme 3:1	2024-10