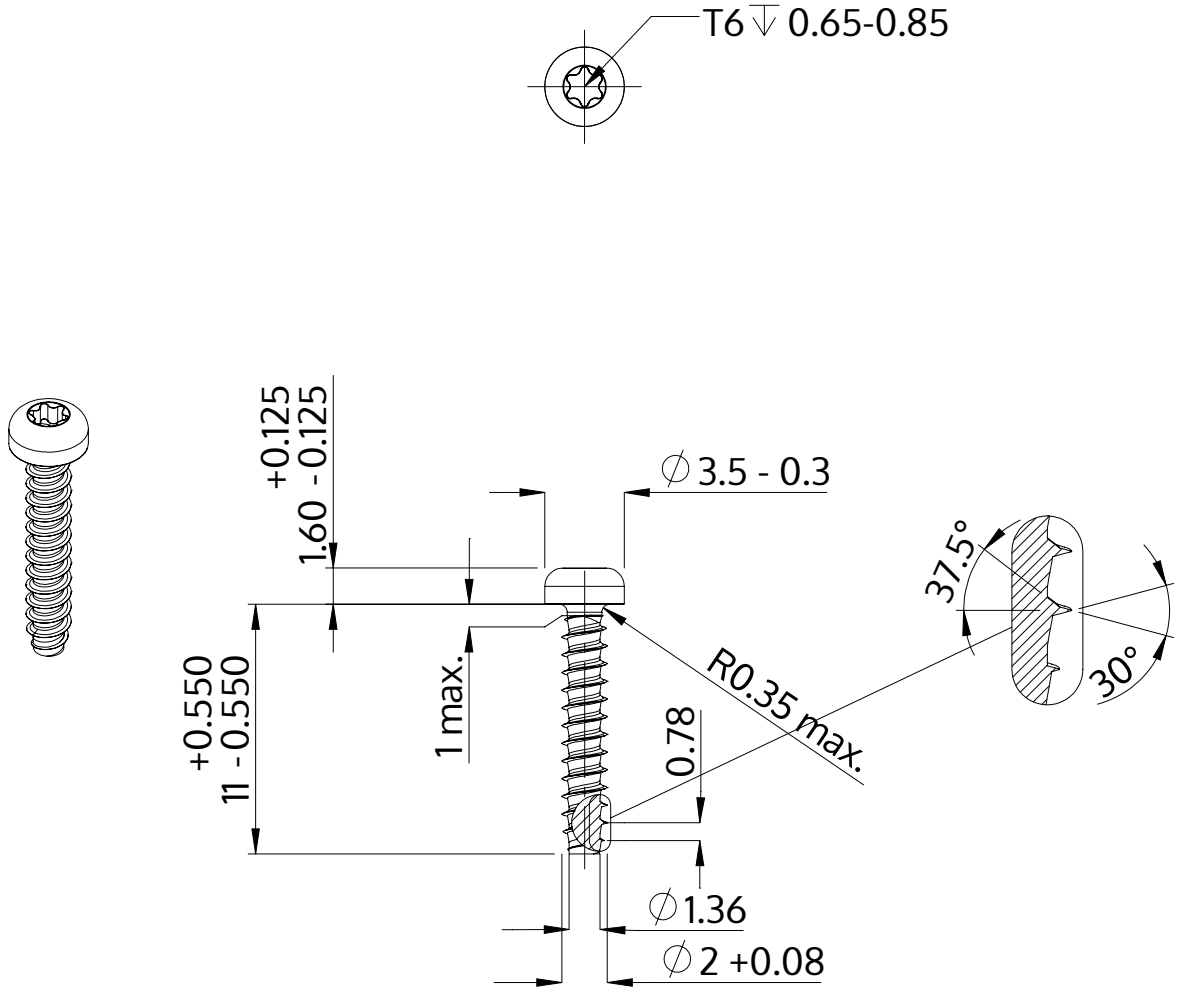

Описание	STP39 2.0x11.0 - T6
Материал	сталь, упрочненная
Поверхность	ZnNi, черная пассивировка+отжиг+масло
Вес	0.253 kg / 1000 Штука

SCREWERK	**STP390200110B**	
Метрический чертеж A4	Шкала 3:1	2024-10