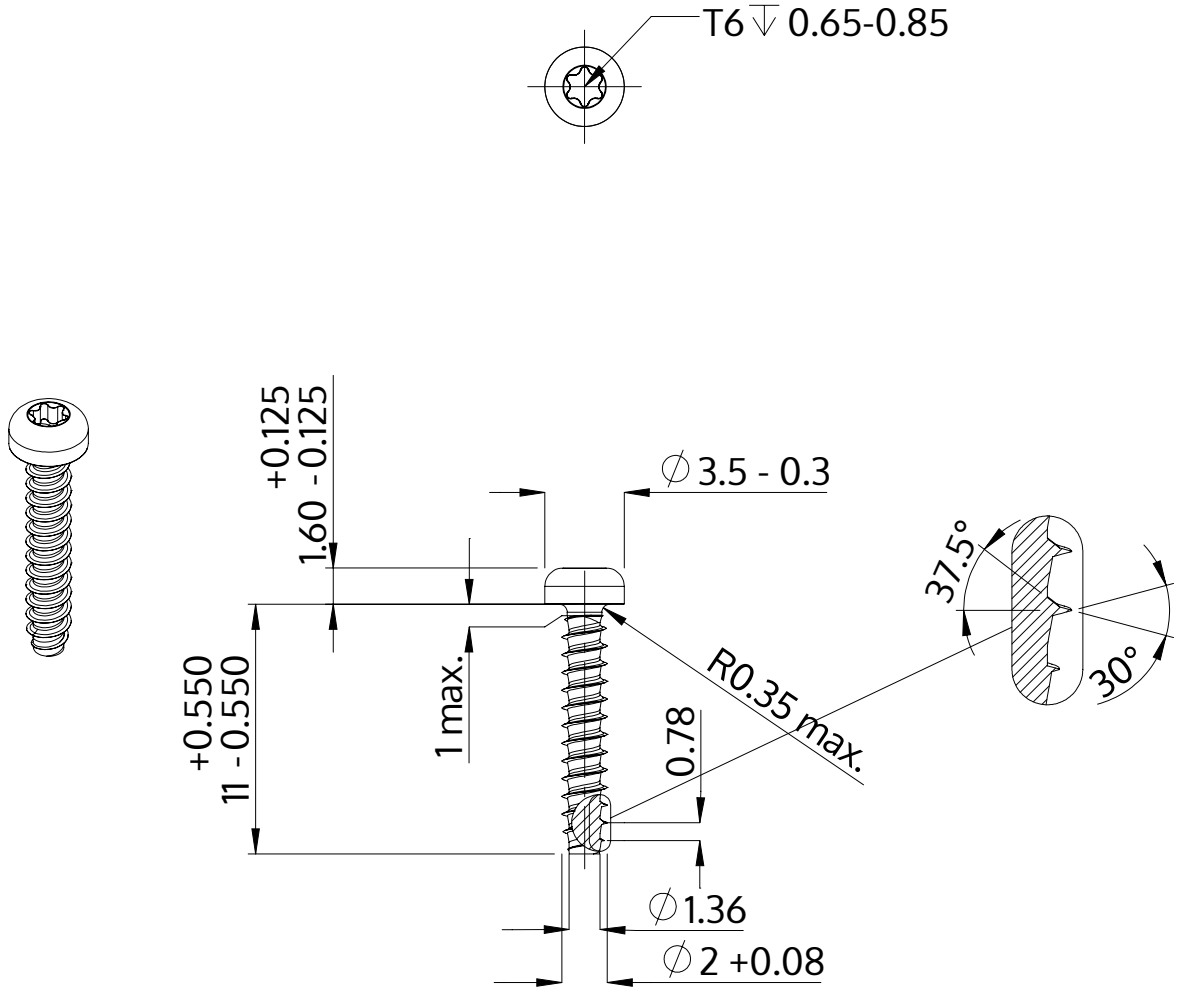

Descrizione	STP39 2.0x11.0 - T6
Materiale	acciaio, temprato
Superficie	Placcato Zinco-Nichel, passivato nero, ricotto, sigillato
Peso	0.253 kg / 1000 pezzi

SCREWERK	**STP390200110B**	
Disegno metrico A4	Scala 3:1	2024-10