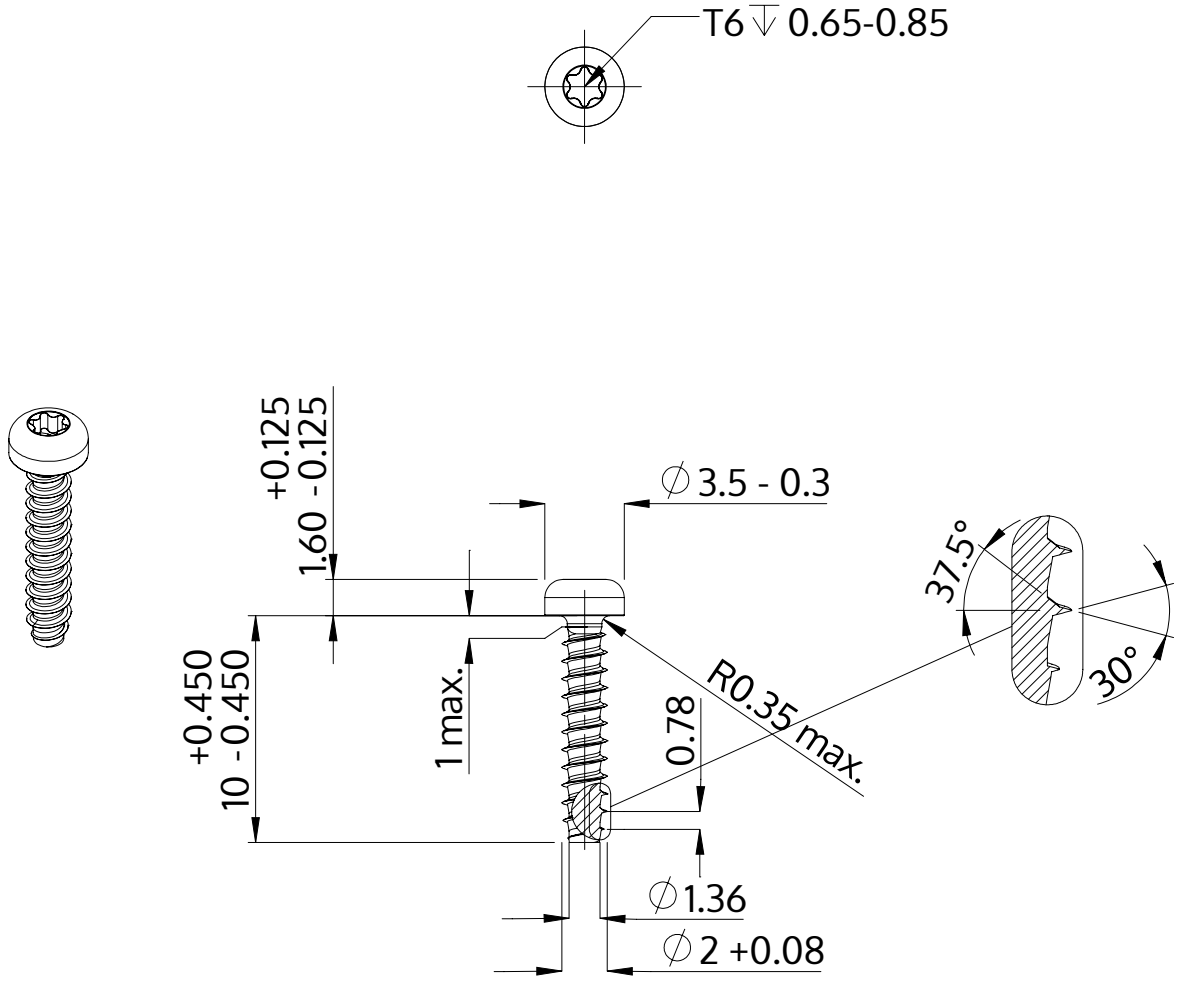

Açıklaması	STP39 2.0x10.0 - T6
Malzeme	Paslanmaz Çelik A2
Kaplama	Parlak, cilalanmış ve pasifleştirilmiştir
Ağırlık	0.238 kg / 1000 Adet

SCREWERK	**STP390200100E**	
Metrik çizim A4	Ölçeklendirme 3:1	2024-10