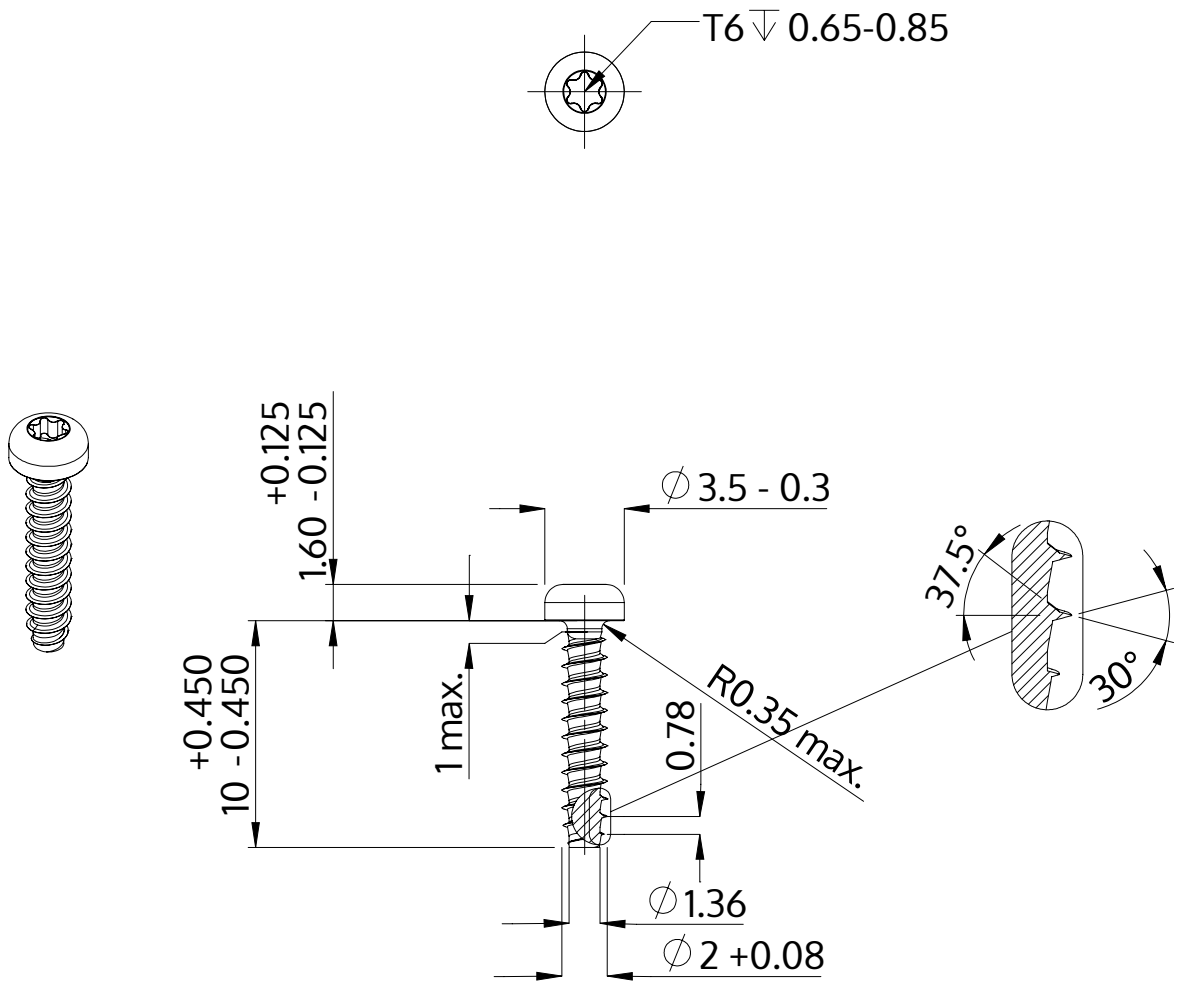

Beschrijving	STP39 2.0x10.0 - T6
Materiaal	veredeld staal
Oppervlak	ZnNi zwart-gepassiveerd, getempert, verzegeld
Gewicht	0.238 kg / 1000 stuk

SCREWERK	**STP390200100B**	
Metrische tekening A4	Schaal 3:1	2024-10