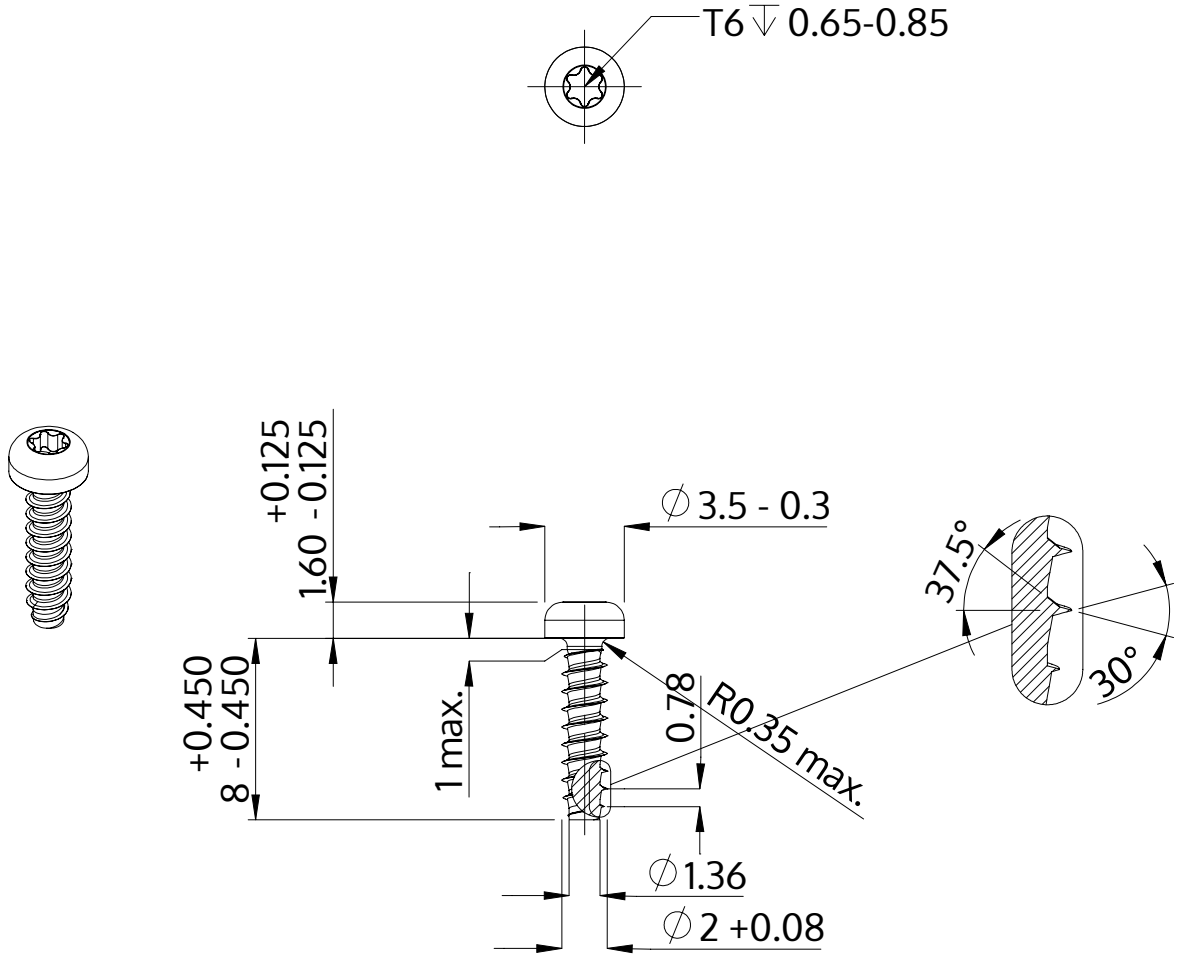

Описание	STP39 2.0x8.0 - T6
Материал	Нержавеющая сталь A2
Поверхность	Светлый отжиг и пассивация
Вес	0.206 kg / 1000 Штука

SCREWERK	**STP390200080E**	
Метрический чертеж A4	Шкала 3:1	2024-10