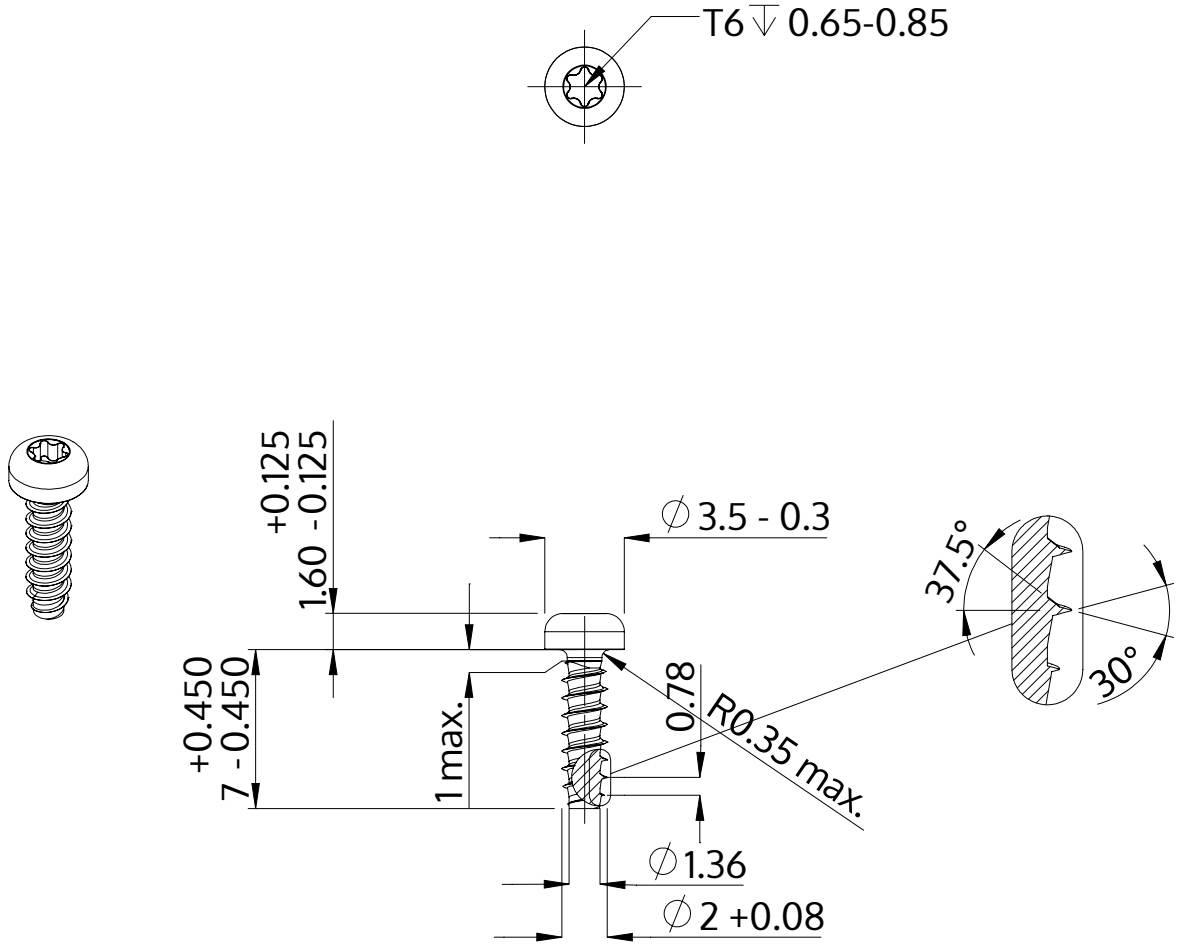

Описание	STP39 2.0x7.0 - T6
Материал	Нержавеющая сталь A2
Поверхность	Светлый отжиг и пассивация
Вес	0.191 kg / 1000 Штука

SCREWERK	**STP390200070E**	
Метрический чертеж A4	Шкала 3:1	2024-10