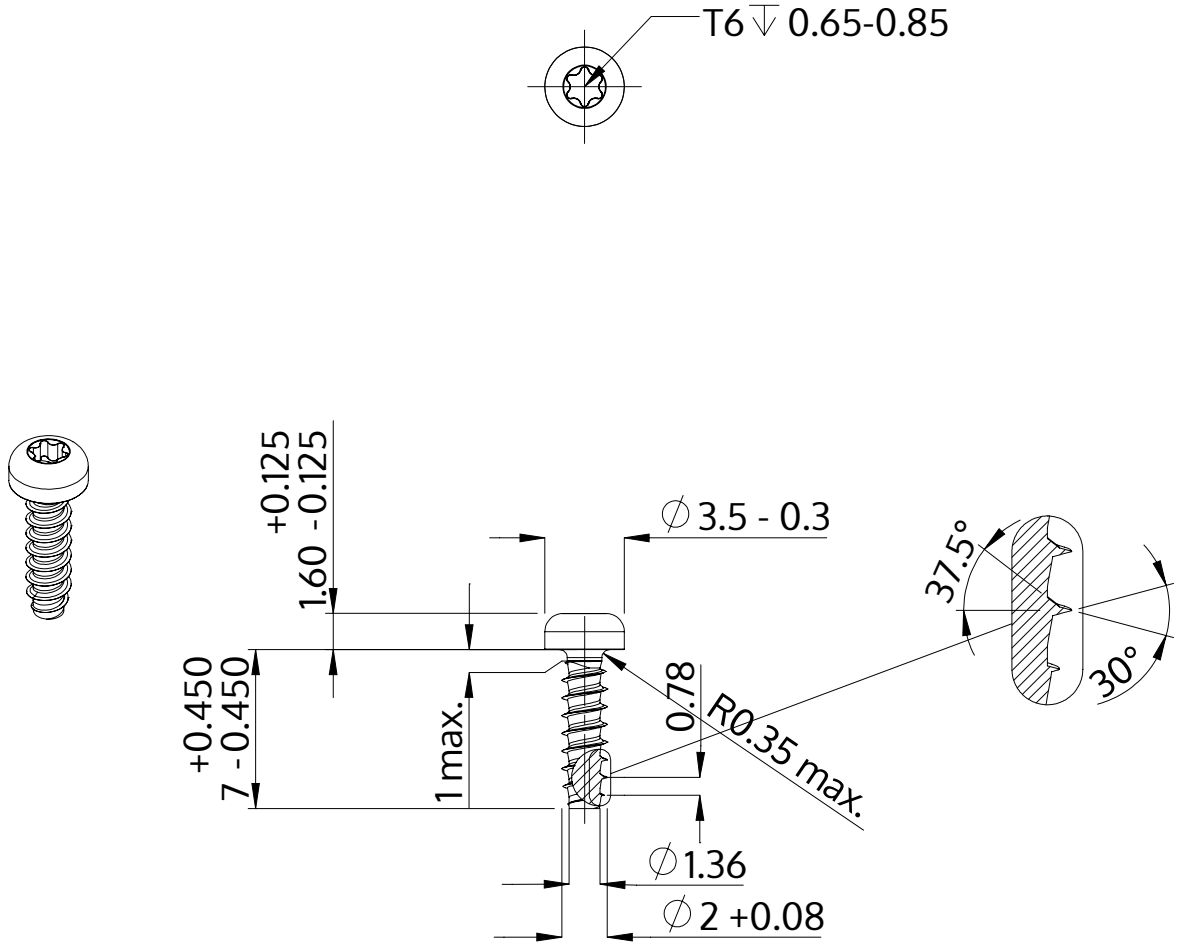

Beschreibung	STP39 2.0x7.0 - T6
Werkstoff	Edelstahl A4
Oberfläche	blank, gebeizt und passiviert
Gewicht	0.191 kg / 1000 Stück

SCREWERK	**STP390200070C**	
Metrische Zeichnung A4	Skalierung None:1	2024-04