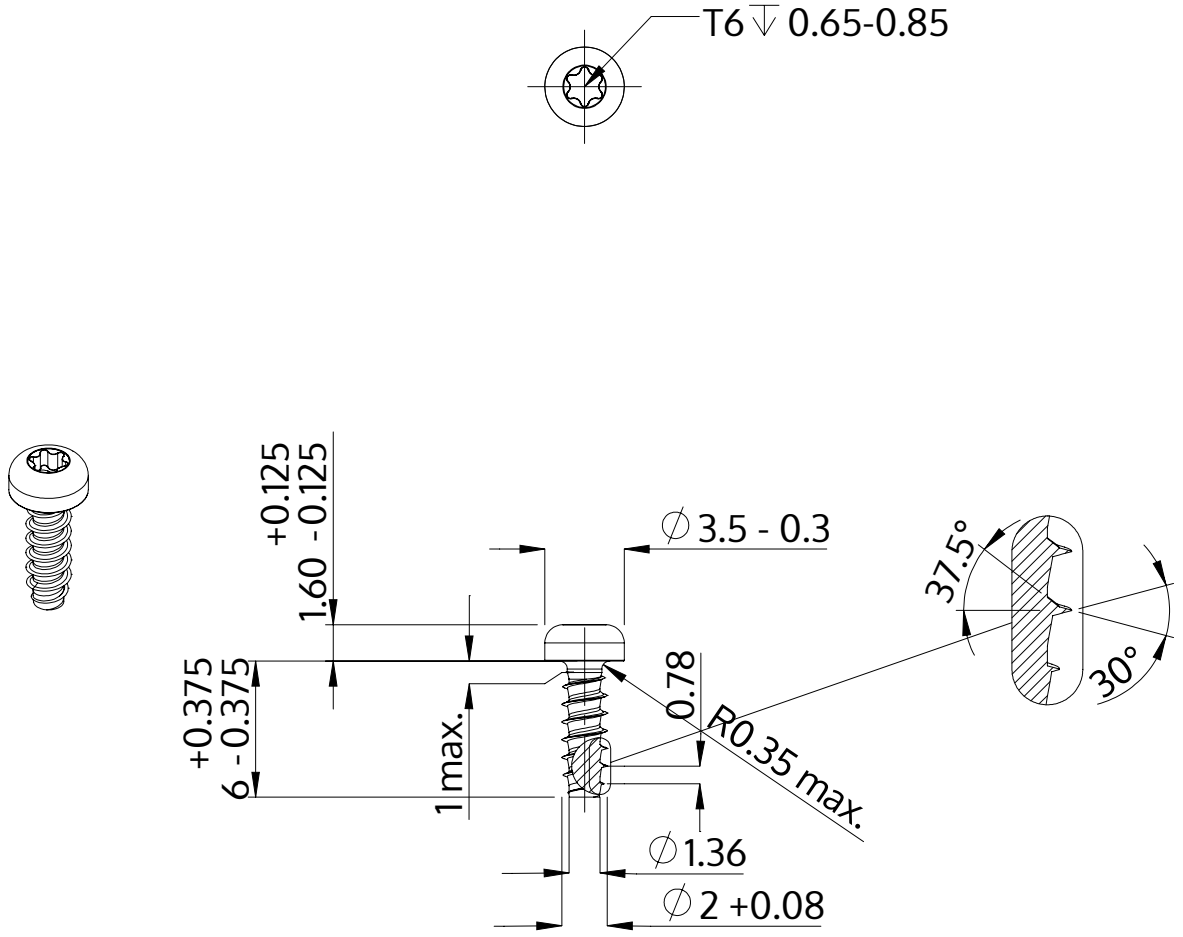

Description	STP39 2.0x6.0 - T6
Matière	acier inoxydable A2
Surface	brillant décapé et passivé
Poids	0.175 kg / 1000 Unité

SCREWERK	**STP390200060E**	
Dessin métrique A4	Redimensionner 3:1	2024-10