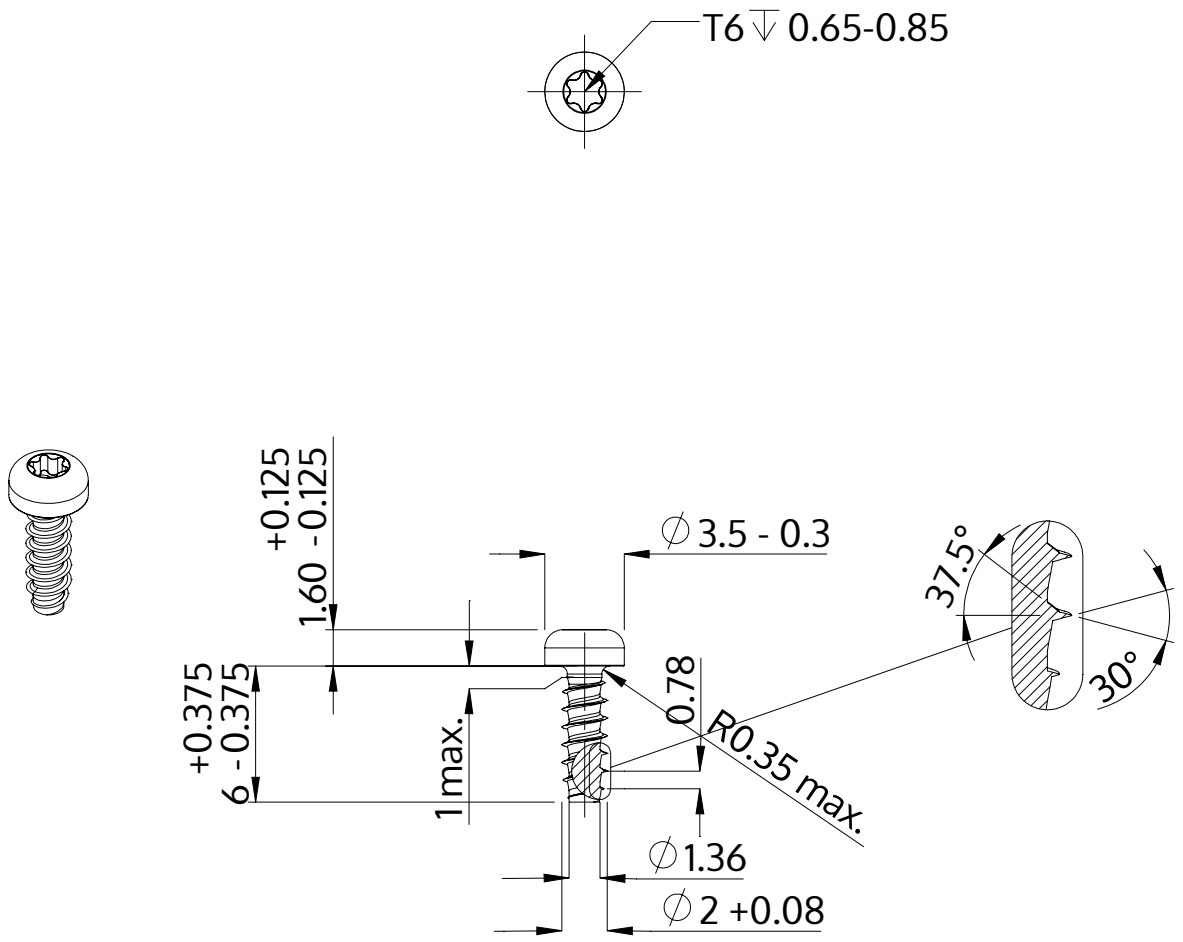

Beschreibung	STP39 2.0x6.0 - T6
Werkstoff	Edelstahl A2
Oberfläche	blank, gebeizt und passiviert
Gewicht	0.175 kg / 1000 Stück

SCREWERK	**STP390200060E**	
Metrische Zeichnung A4	Skalierung 3:1	2024-10