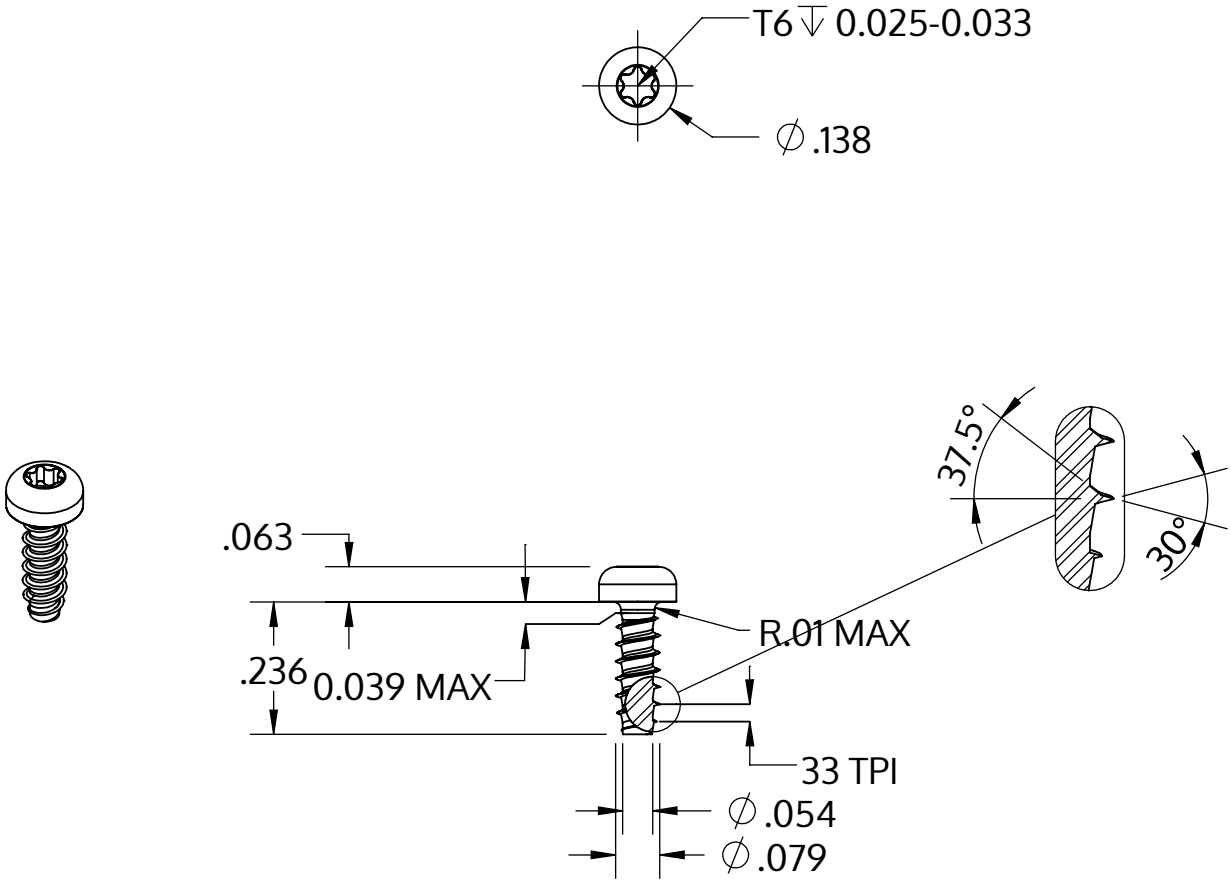


| | |
|---|---|
| Metric size | M2 x 0.78 mm |
| US size (converted) | #1.5-33 |
| | Tolerances [inch] |
| Length | +/- 0.014 |
| Head diameter | +0 / -0.011 |
| Head height | +/- 0.004 |
| Thread diameter | +0.003 / -0 |

| | |
|---|---|
| Описание | STP39 2.0x6.0 - T6 |
| Материал | сталь, упрочненная |
| Поверхность | ZnNi, черная пассивировка+отжиг+масло |
| Вес | 0.175 kg / 1000 Штука |

| | | |
|---|---|---|
| SCREWERK | **STP390200060B** | |
| _Zoll Zeichnung Größe A | Шкала None:1 | 2024-05 |