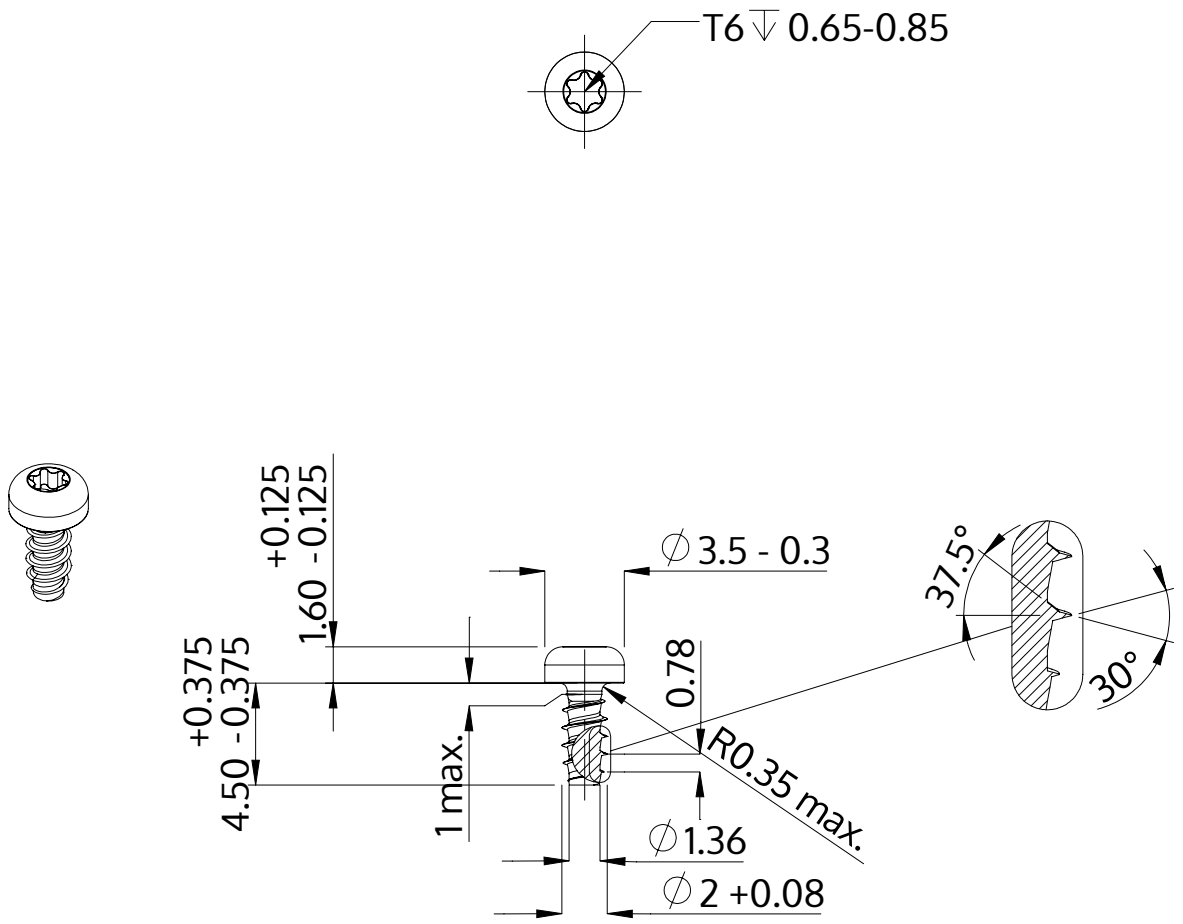

Açıklaması	STP39 2.0x4.5 - T6
Malzeme	Çelik, sertleştirilmiş
Kaplama	galvanizli 5-7 µm, temperliö mavi / şeffaf pasifleştirilmiştir
Ağırlık	0.152 kg / 1000 Adet

SCREWERK	**STP390200045S**	
Metrik çizim A4	Ölçeklendirme None:1	2024-04