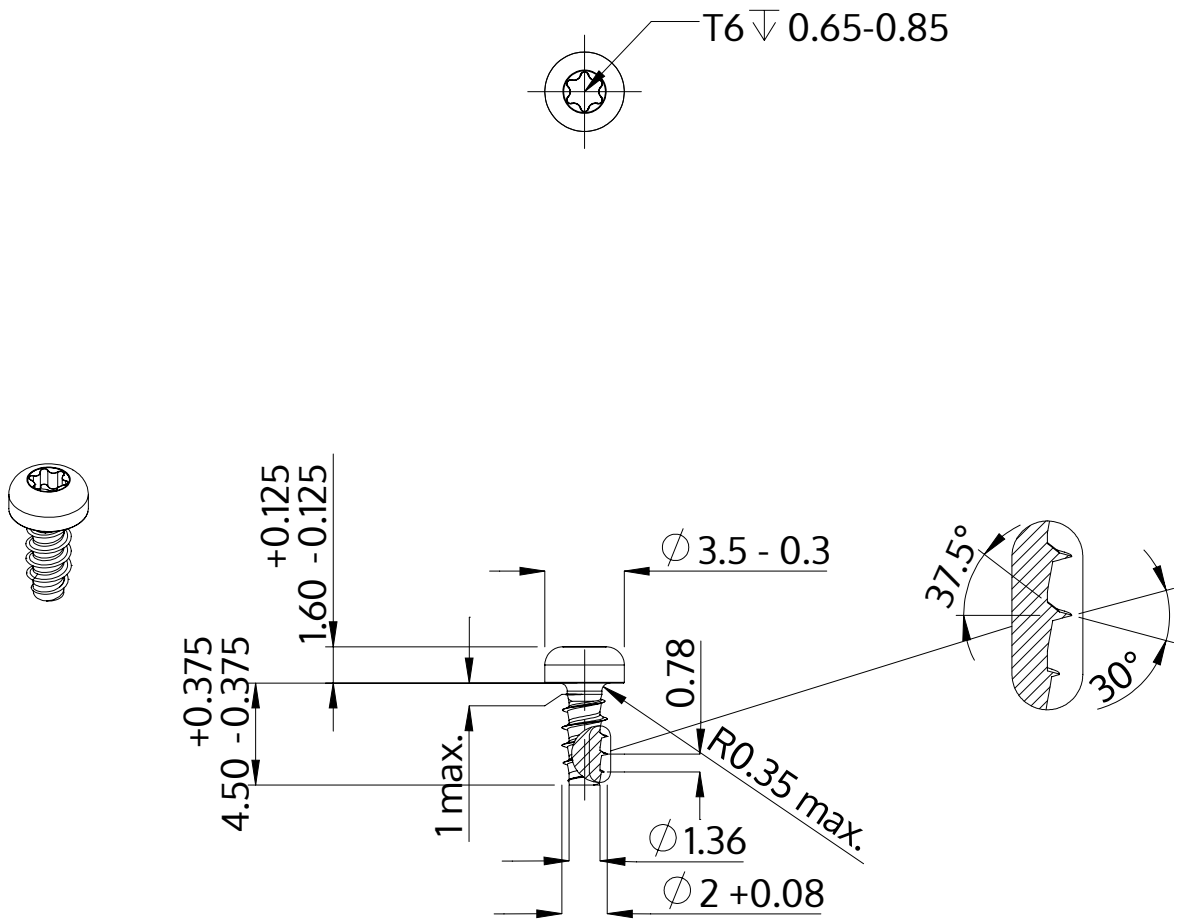

Описание	STP39 2.0x4.5 - T6
Материал	стомана, закалена
Повърхност	Цинково покритие 5-7 µm,топлинна обработка, синьо / прозрачно пасивиране
Тегло	0.152 kg / 1000 Бройка

SCREWERK	**STP390200045S**	
Метричен дизайн A4	Мащаб None:1	2024-04