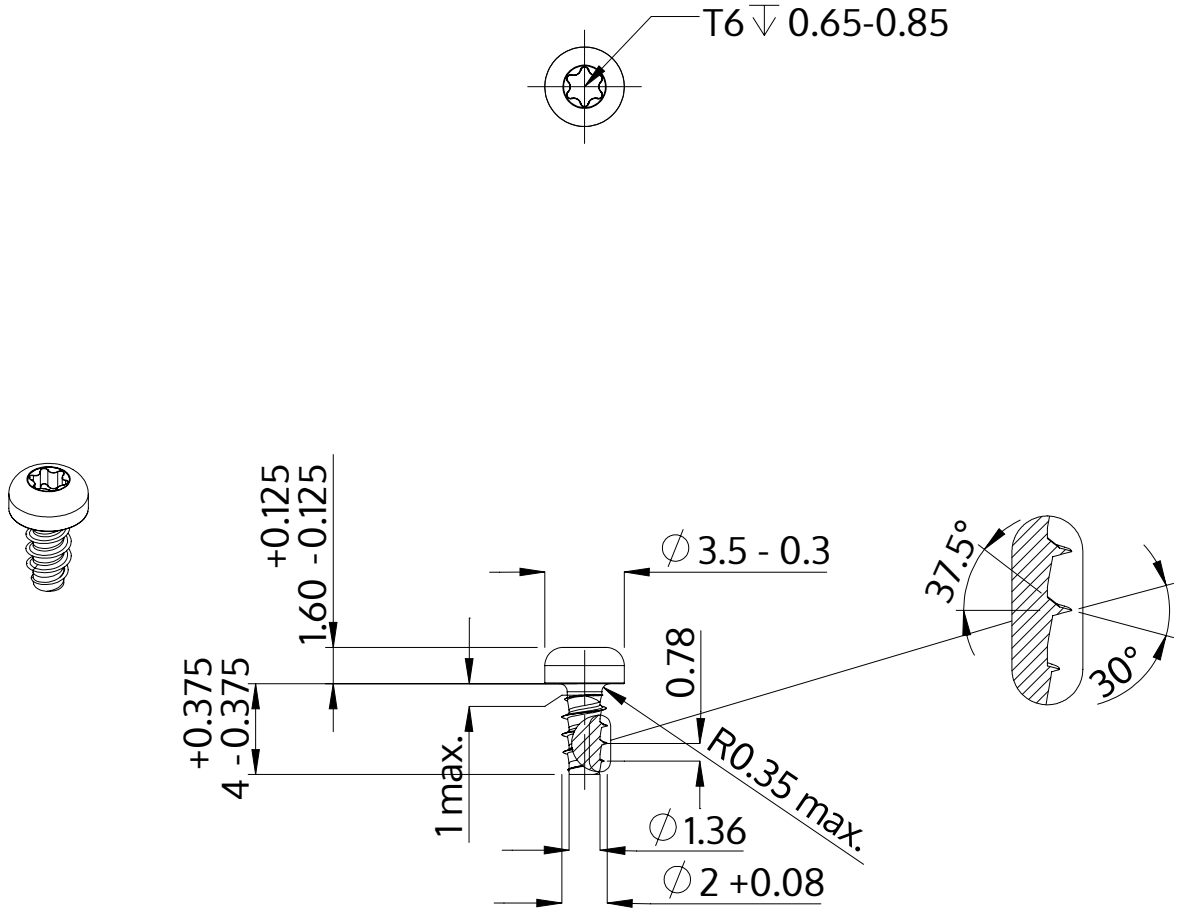

Beskrivning	STP39 2.0x4.0 - T6
Material	stål, härdat
Yta	förzinkad 5-7 µm, härdad, blå/transparent passiviserad
Vikt	0.144 kg / 1000 styck

SCREWERK	**STP390200040S**	
Metrisk skiss A4	Skala None:1	2024-04