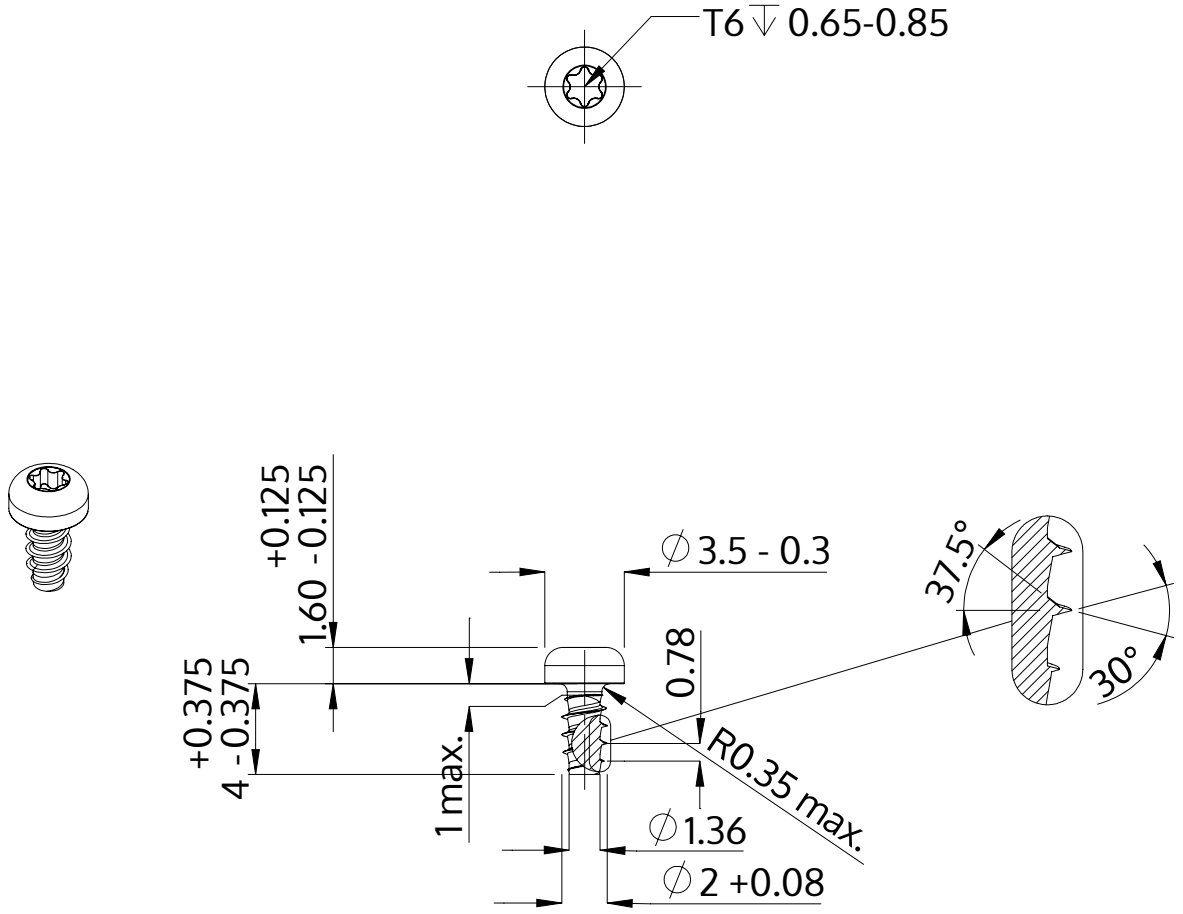


| | |
|---|---|
| Beschreibung | STP39 2.0x4.0 - T6 |
| Werkstoff | Edelstahl A2 |
| Oberfläche | blank, gebeizt und passiviert |
| Gewicht | 0.144 kg / 1000 Stück |

| | | |
|---|---|---|
| SCREWERK | **STP390200040E** | |
| Metrische Zeichnung A4 | Skalierung None:1 | 2024-04 |