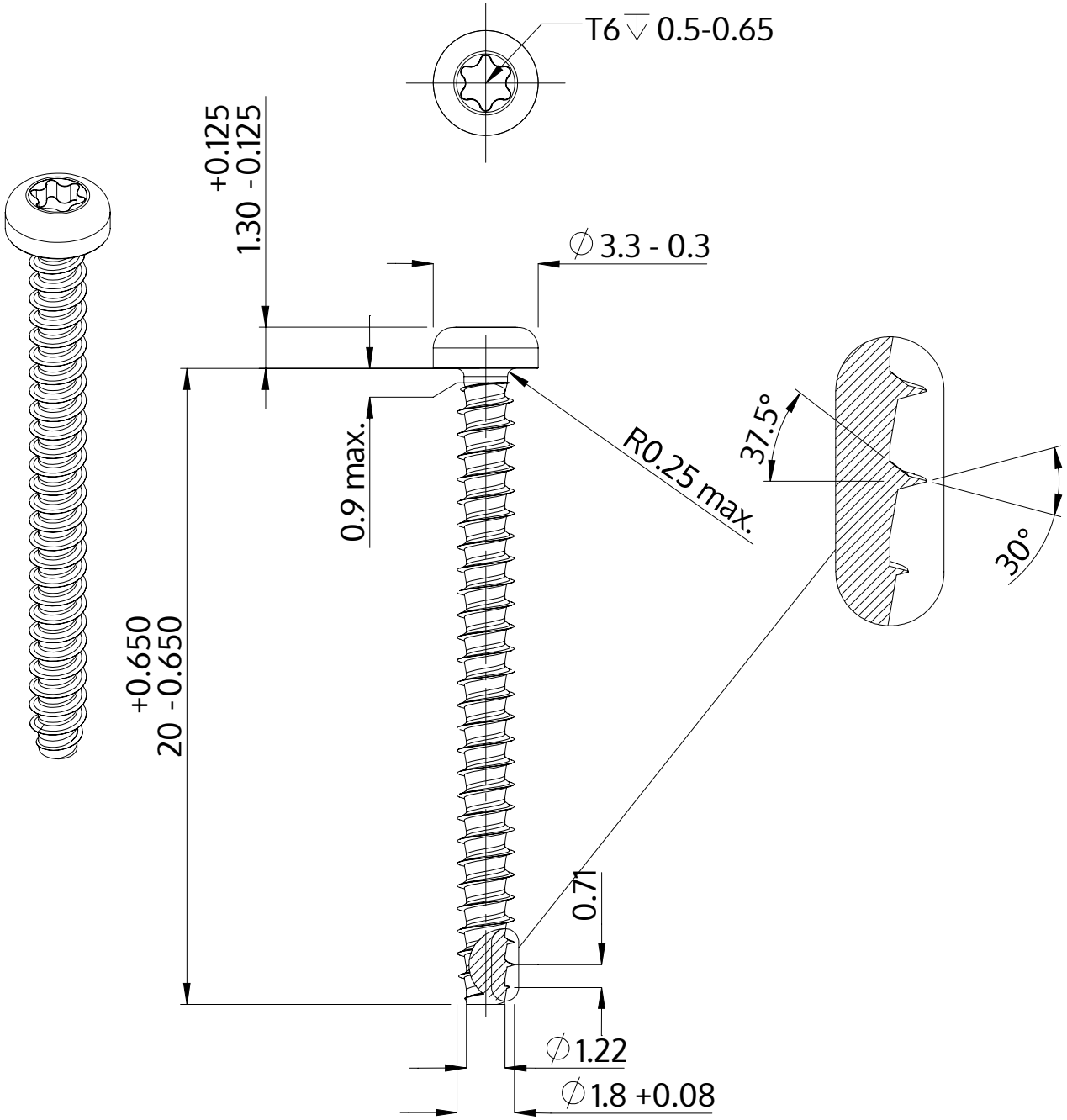


| | |
|---|---|
| Описание | STP39 1.8x20.0 - T6 |
| Материал | стомана, закалена |
| Повърхност | цинково и никелово покритие, Черен, пасивиран, темпериран, херметизация |
| Тегло | 0.312 kg / 1000 Бройка |

| | | |
|---|---|---|
| SCREWERK | **STP390180200B** | |
| Метричен дизайн A4 | Мащаб 5:1 | 2024-10 |