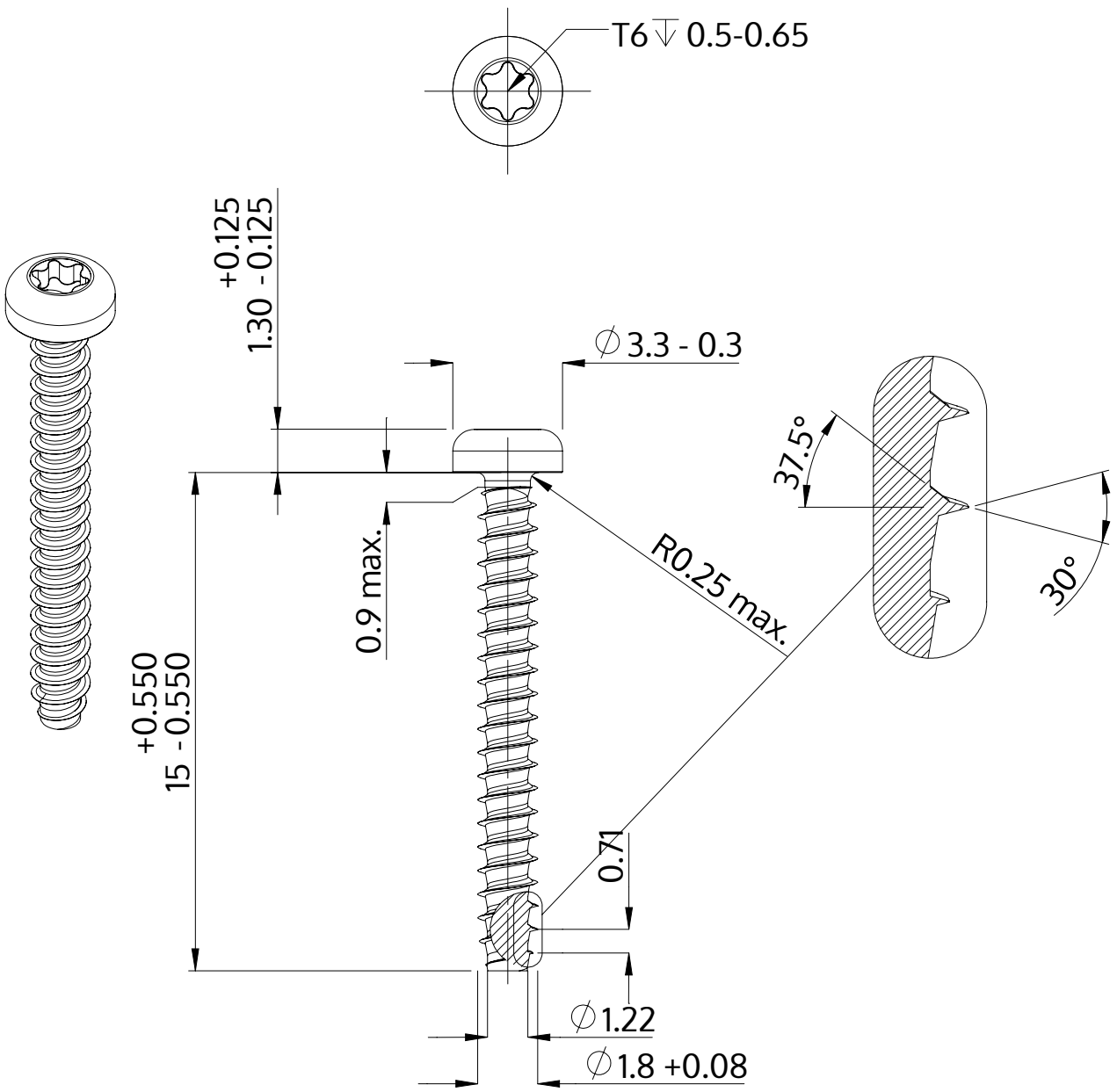


| | |
|---|---|
| Descrizione | STP39 1.8x15.0 - T6 |
| Materiale | acciaio inossidabile A2 |
| Superficie | bianco-decapato e passivato |
| Peso | 0.250 kg / 1000 pezzi |

| | | |
|---|---|---|
| SCREWERK | **STP390180150E** | |
| Disegno metrico A4 | Scala 5:1 | 2024-10 |