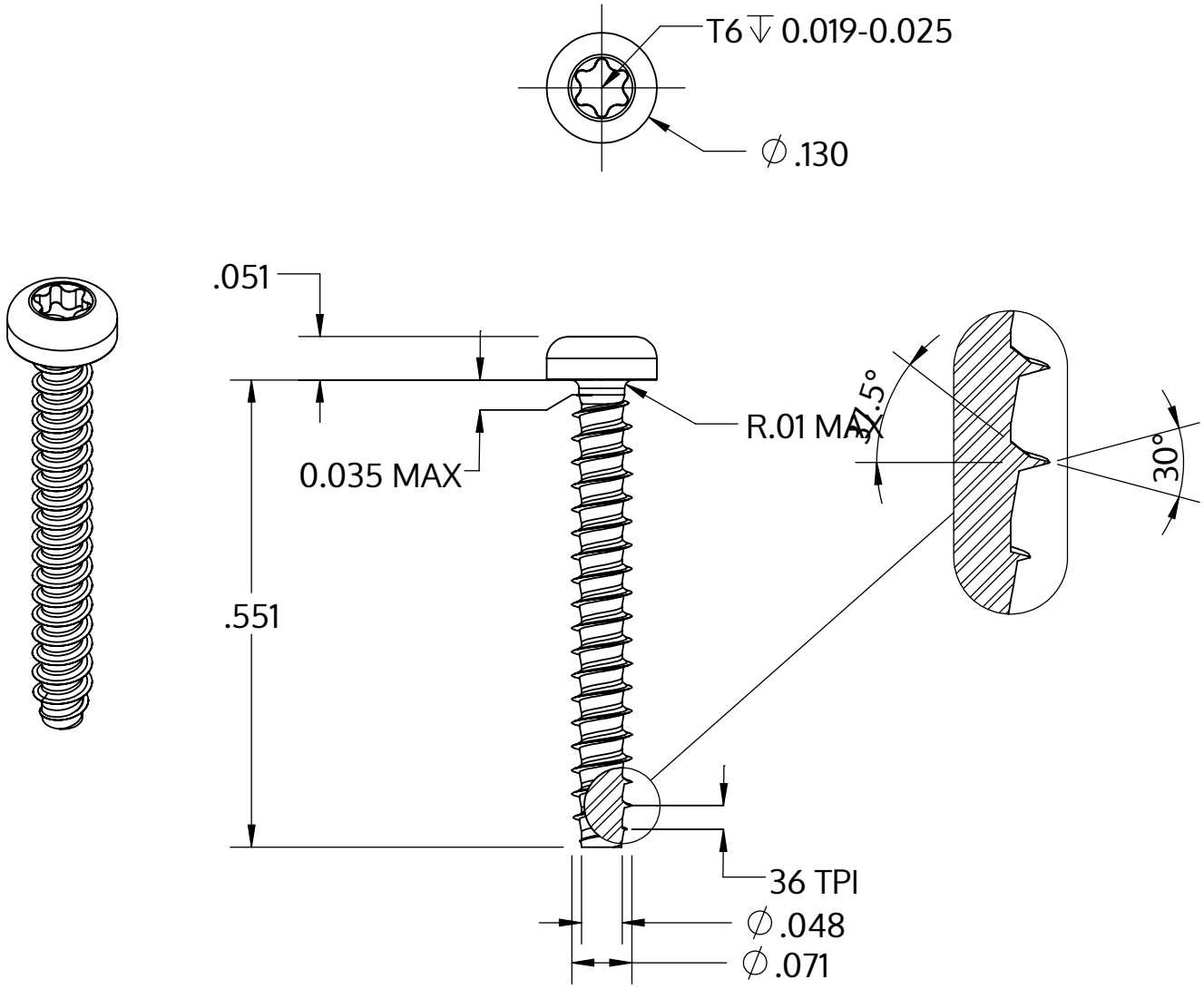

Metric size	M1.8 x 0.71 mm
US size (converted)	#1-36
	Tolerances [inch]
Length	+/- 0.021
Head diameter	+0 / -0.011
Head height	+/- 0.004
Thread diameter	+0.003 / -0

Beschreibung	STP39 1.8x14.0 - T6
Werkstoff	Edelstahl A2
Oberfläche	blank, gebeizt und passiviert
Gewicht	0.237 kg / 1000 Stück

SCREWERK	**STP390180140E**	
Zoll Zeichnung Größe A	Skalierung 5:1	2024-10