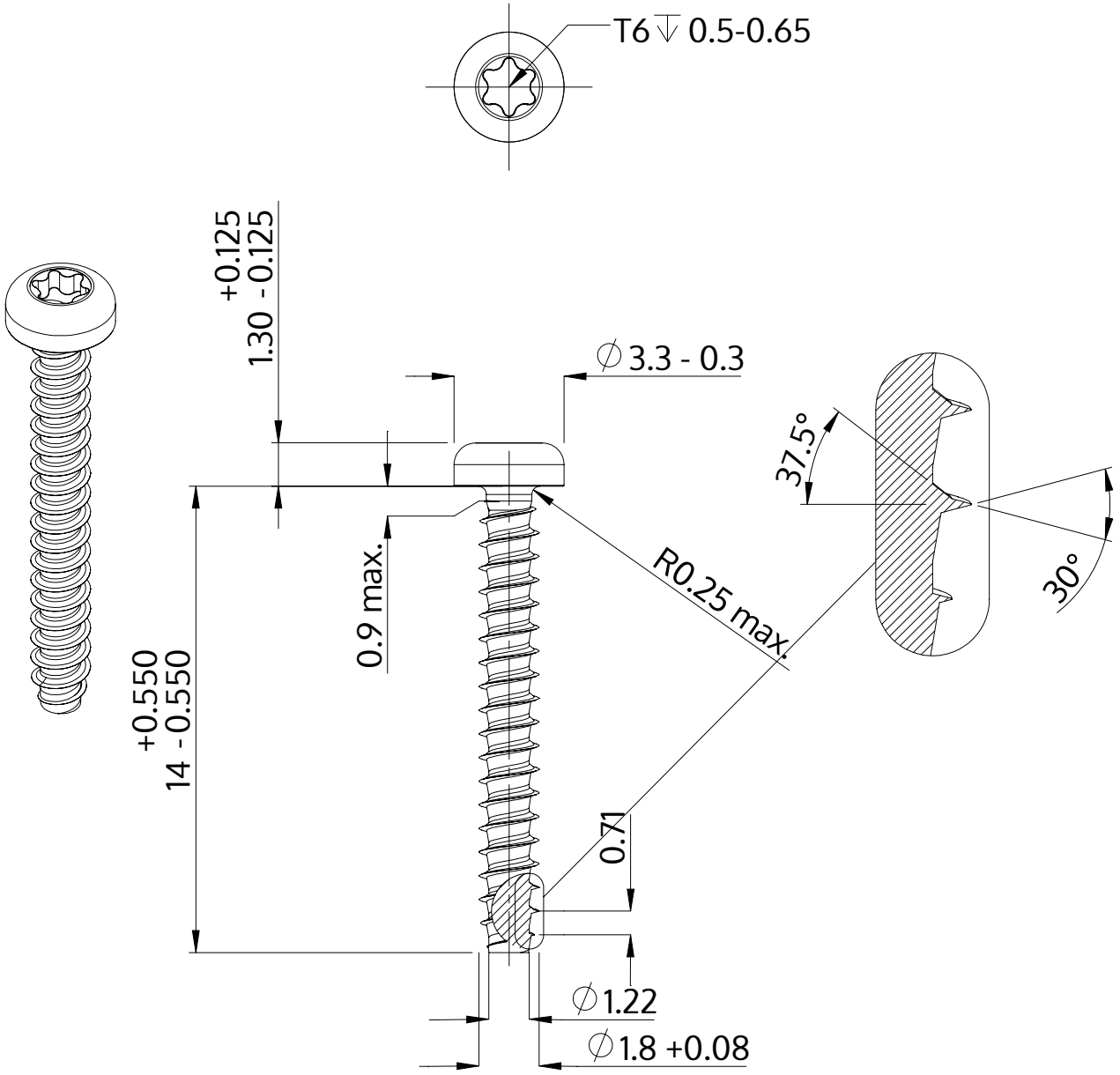

Descrição	STP39 1.8x14.0 - T6
Material	aço, endurecido
Superfície	Zincado Niquelado Galvanizado, Passivado negro
Peso	0.237 kg / 1000 peças

SCREWERK	**STP390180140B**	
Desenho Métrico A4	Escala 5:1	2024-10