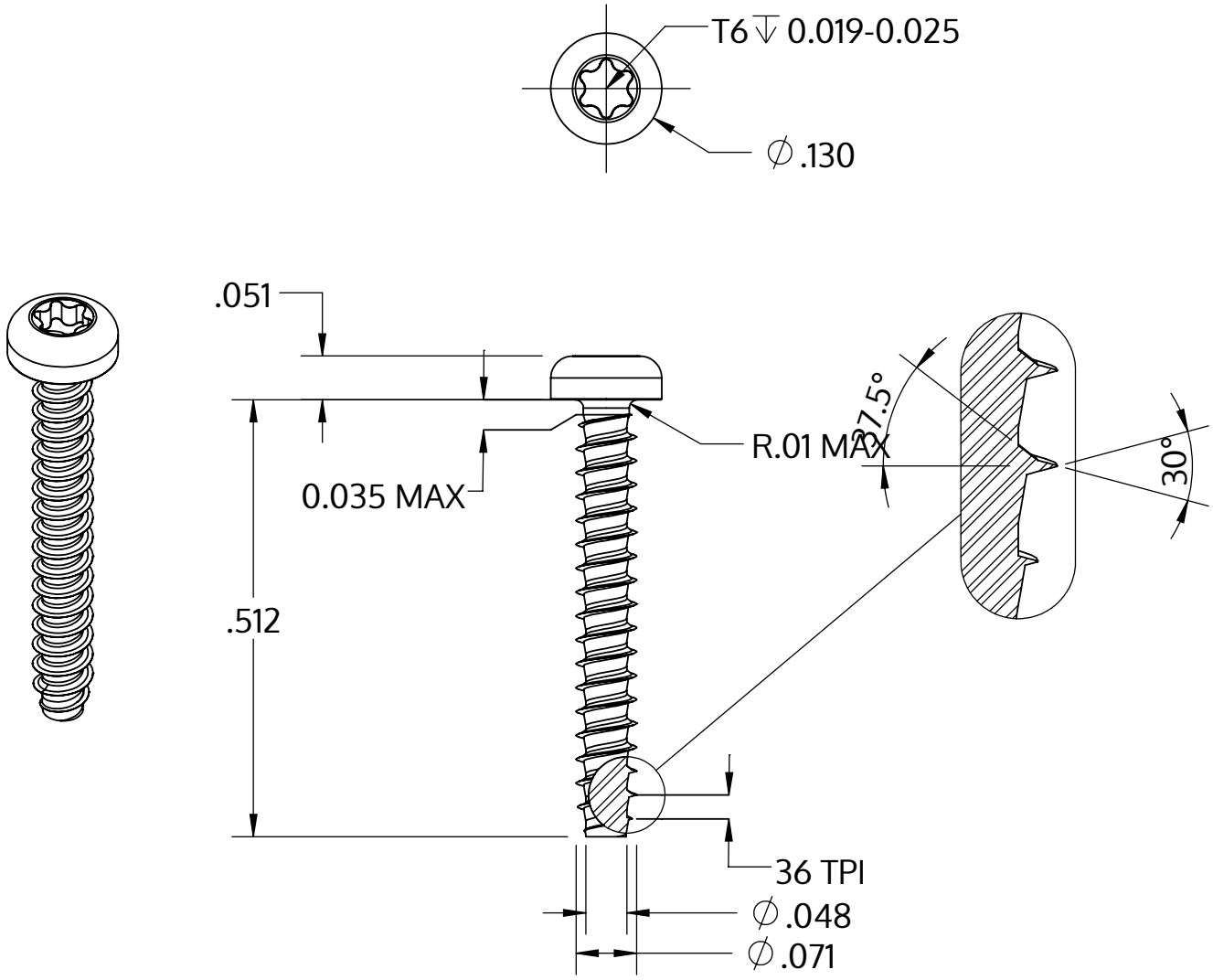

Metric size	M1.8 x 0.71 mm
US size (converted)	#1-36
	Tolerances [inch]
Length	+/- 0.021
Head diameter	+0 / -0.011
Head height	+/- 0.004
Thread diameter	+0.003 / -0

Описание	STP39 1.8x13.0 - T6
Материал	стомана, закалена
Повърхност	цинково и никелово покритие, Черен, пасивиран, темпериран, херметизация
Тегло	0.225 kg / 1000 Бройка

SCREWERK	**STP390180130B**	
_Zoll Zeichnung Größe A	Мащаб 5:1	2024-10