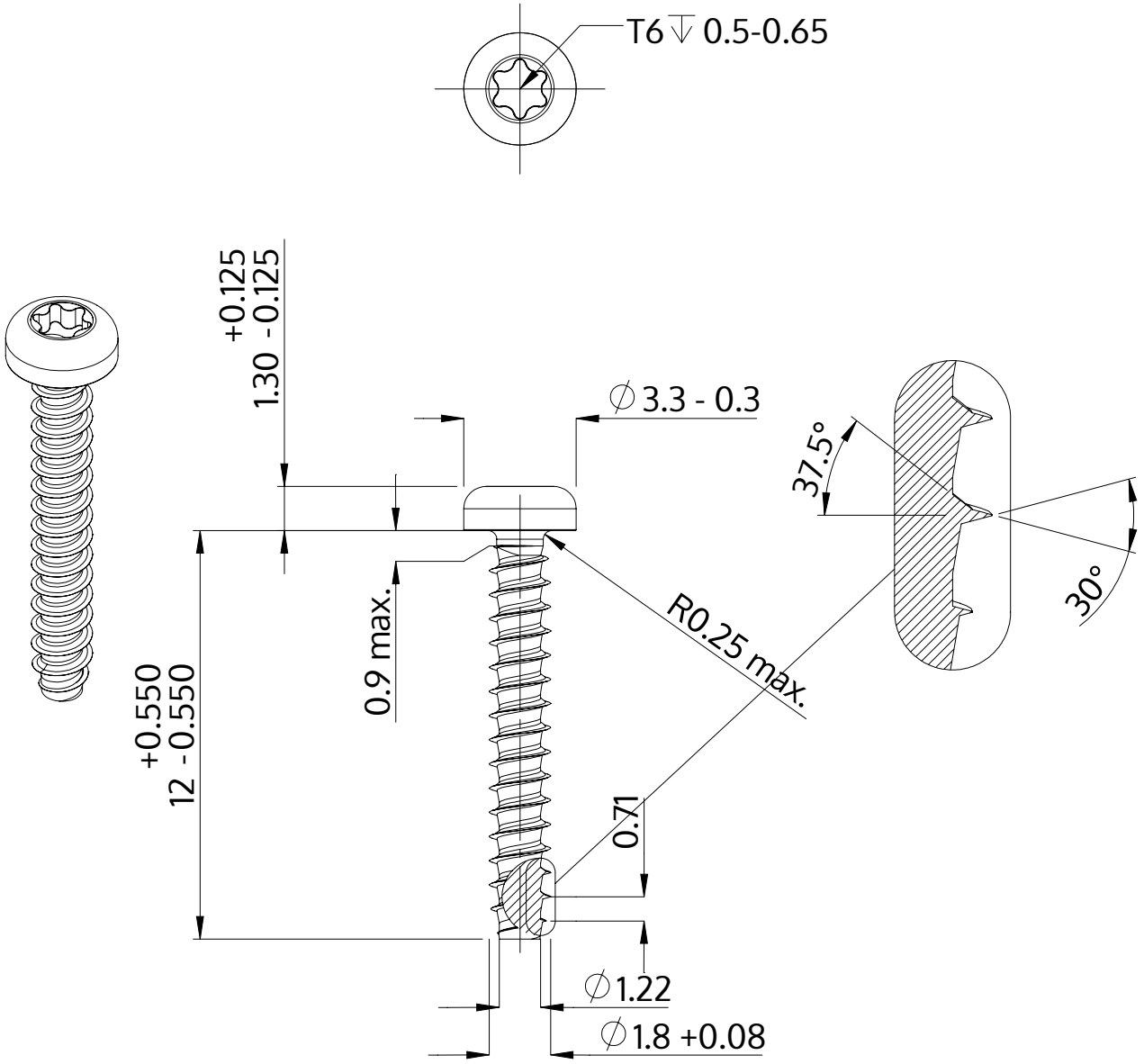

Açıklaması	STP39 1.8x12.0 - T6
Malzeme	Çelik, sertleştirilmiş
Kaplama	galvanizli 5-7 µm, temperliö mavi / şeffaf pasifleştirilmiştir
Ağırlık	0.212 kg / 1000 Adet

SCREWERK	**STP390180120S**	
Metrik çizim A4	Ölçeklendirme 5:1	2024-10