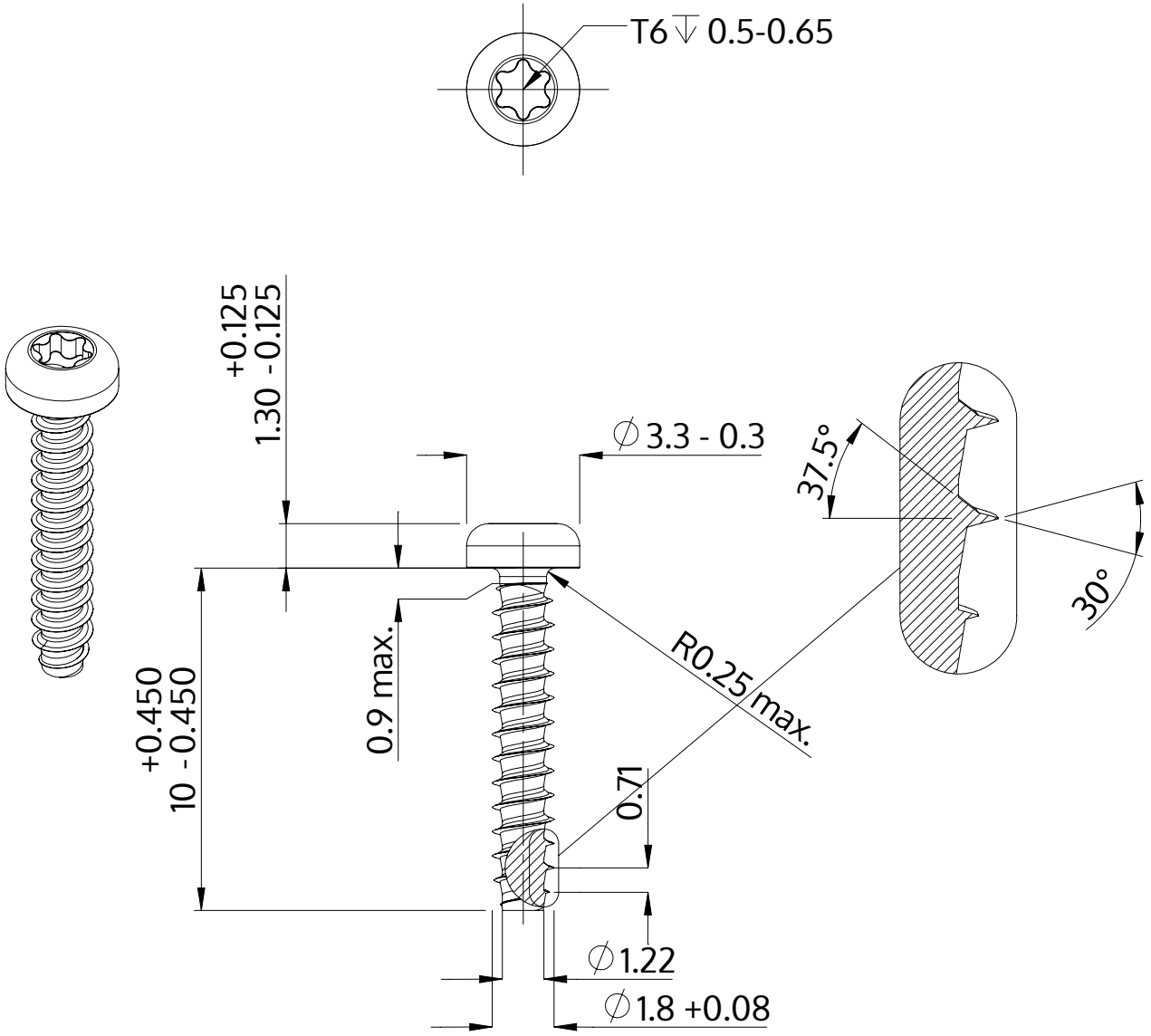

Beschreibung	STP39 1.8x10.0 - T6
Werkstoff	Stahl, vergütet
Oberfläche	ZnNi min. 5µm, schwarz passiviert, getempert, versiegelt
Gewicht	0.187 kg / 1000 Stück

SCREWERK	**STP390180100B**	
Metrische Zeichnung A4	Skalierung 5:1	2024-10