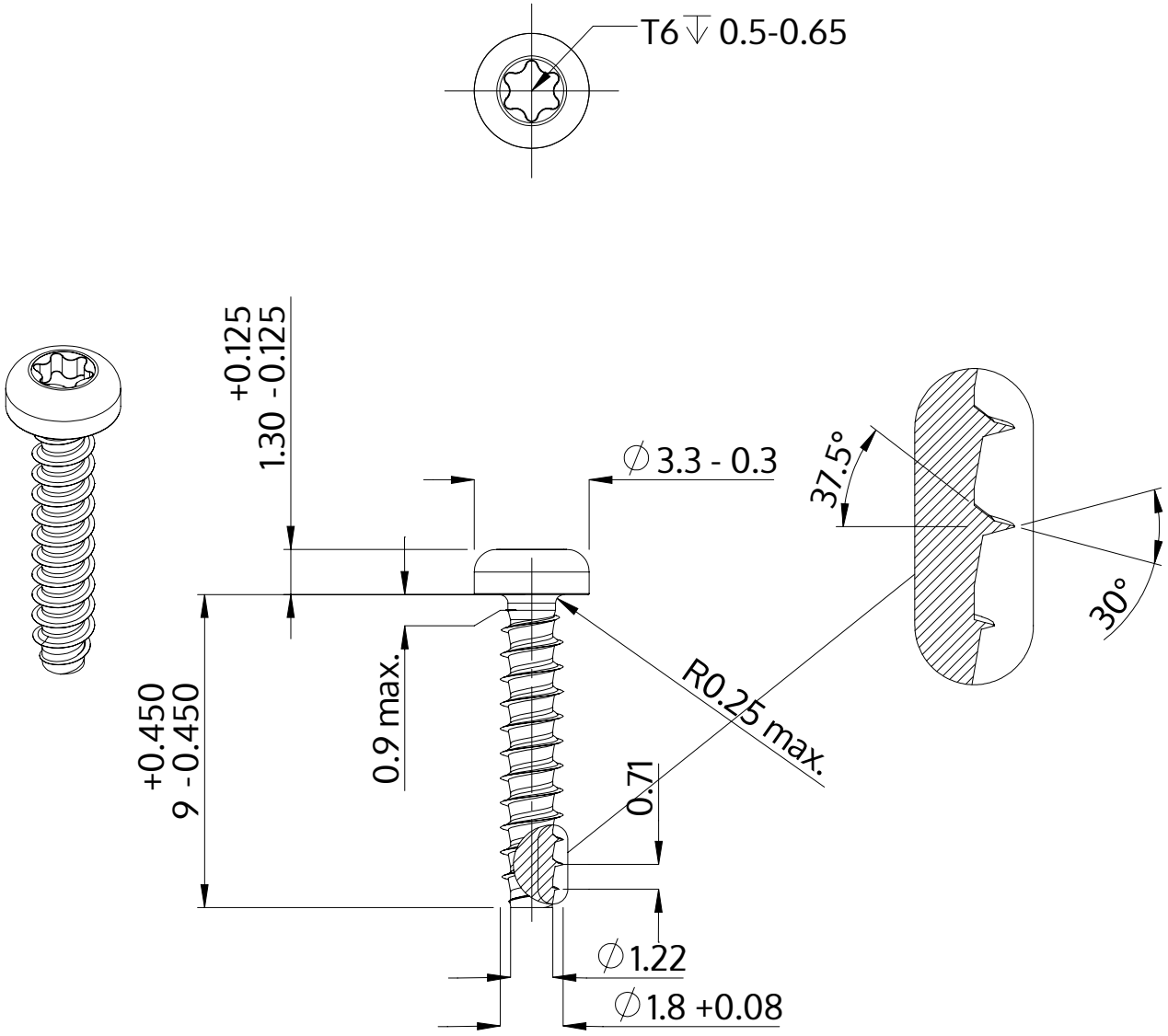

Beschreibung	STP39 1.8x9.0 - T6
Werkstoff	Stahl, vergütet
Oberfläche	verzinkt 5-7 µm, getempert, blau / transparent passiviert
Gewicht	0.175 kg / 1000 Stück

SCREWERK	**STP390180090S**	
Metrische Zeichnung A4	Skalierung None:1	2024-04