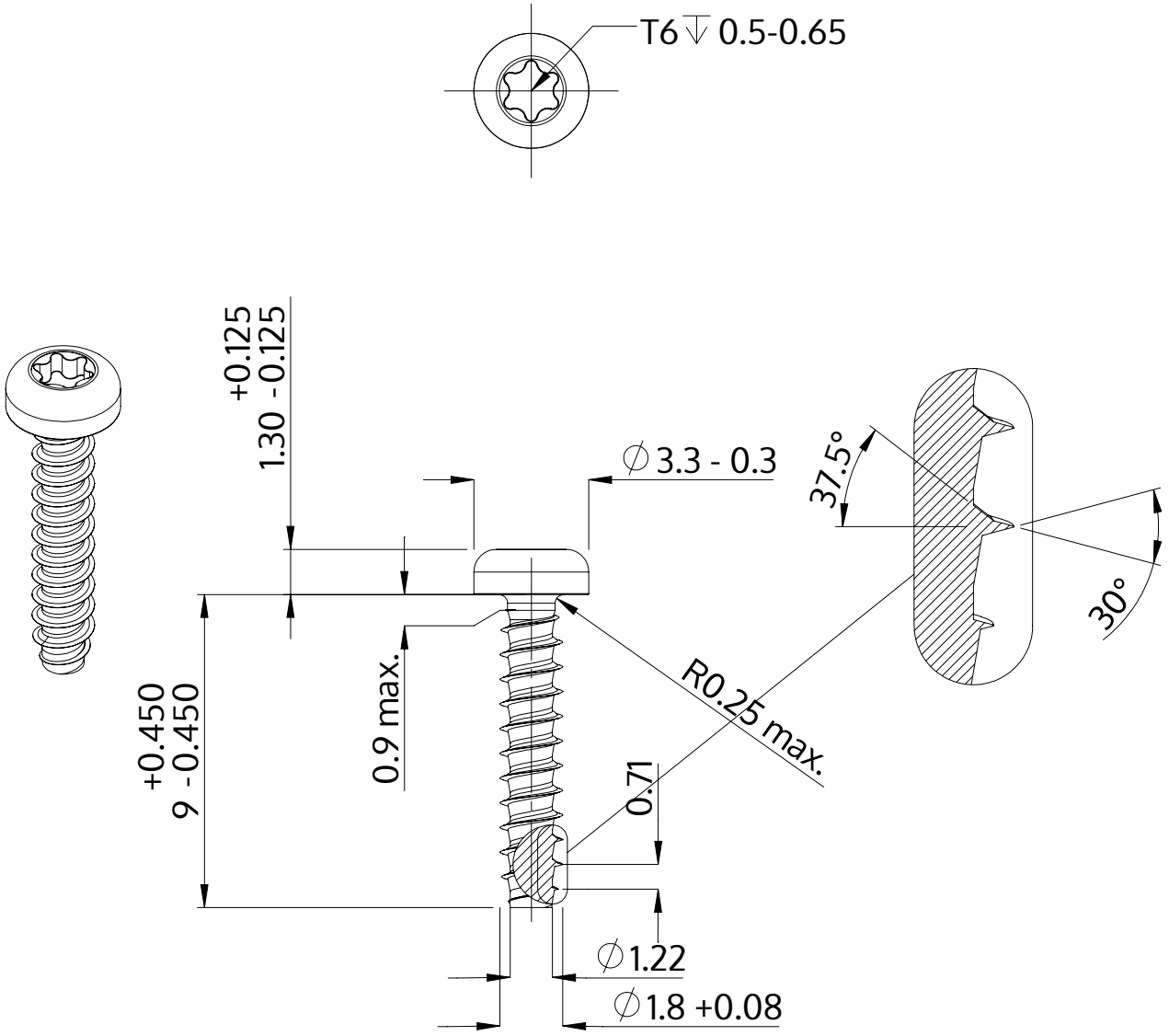

Descripción	STP39 1.8x9.0 - T6
Material	Acero Inoxidable A2
Superficie	Laminado brillante, barnizado y pasivado
Peso	0.175 kg / 1000 Piezas

SCREWERK	**STP390180090E**	
Diseño métrico	Escalada 5:1	2024-10