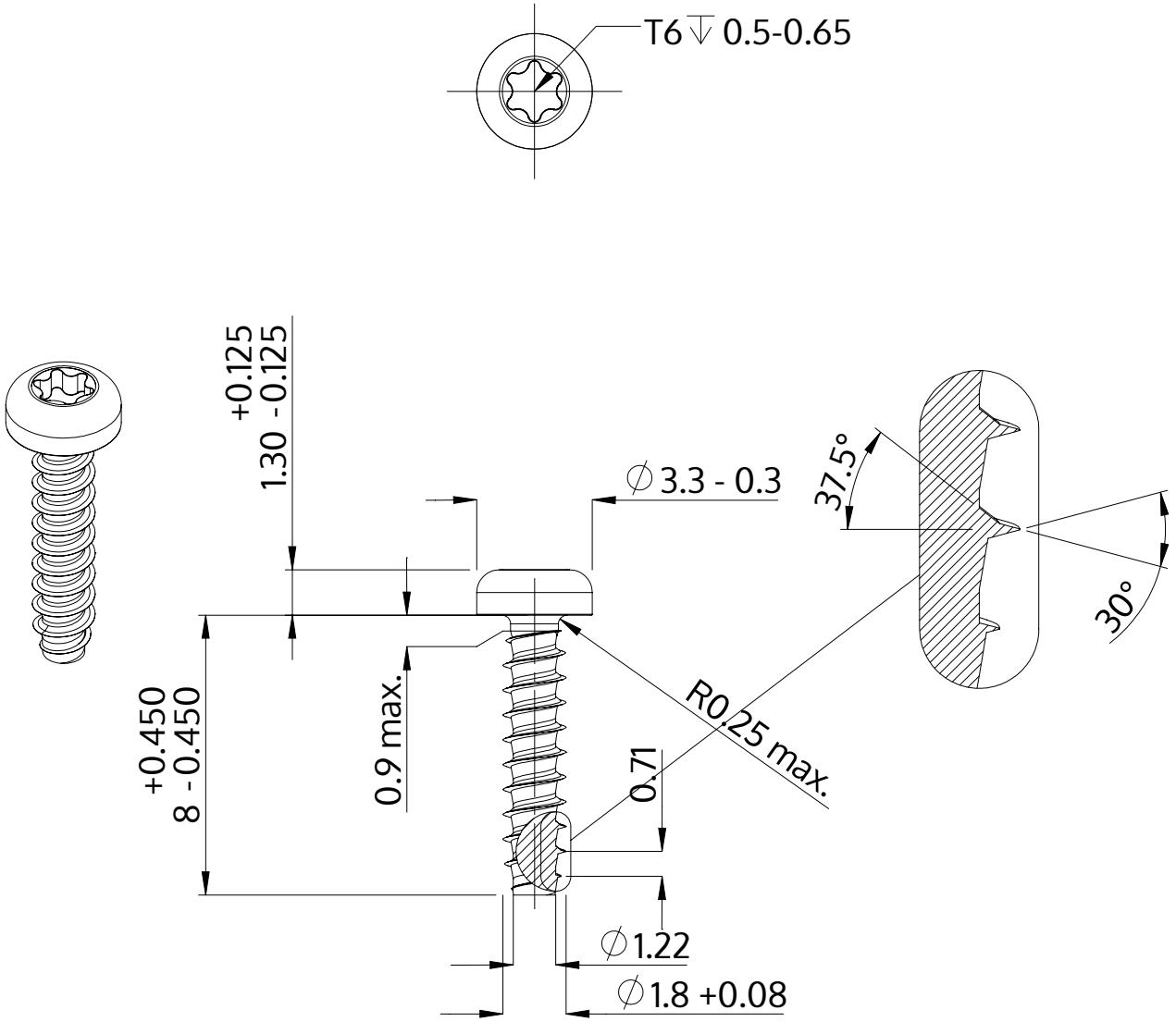

Descrição	STP39 1.8x8.0 - T6
Material	aço, endurecido
Superfície	zincado 5-7 µm, galvanizado, azul / passivado transparente
Peso	0.162 kg / 1000 peças

SCREWERK	**STP390180080S**	
Desenho Métrico A4	Escala 5:1	2024-10