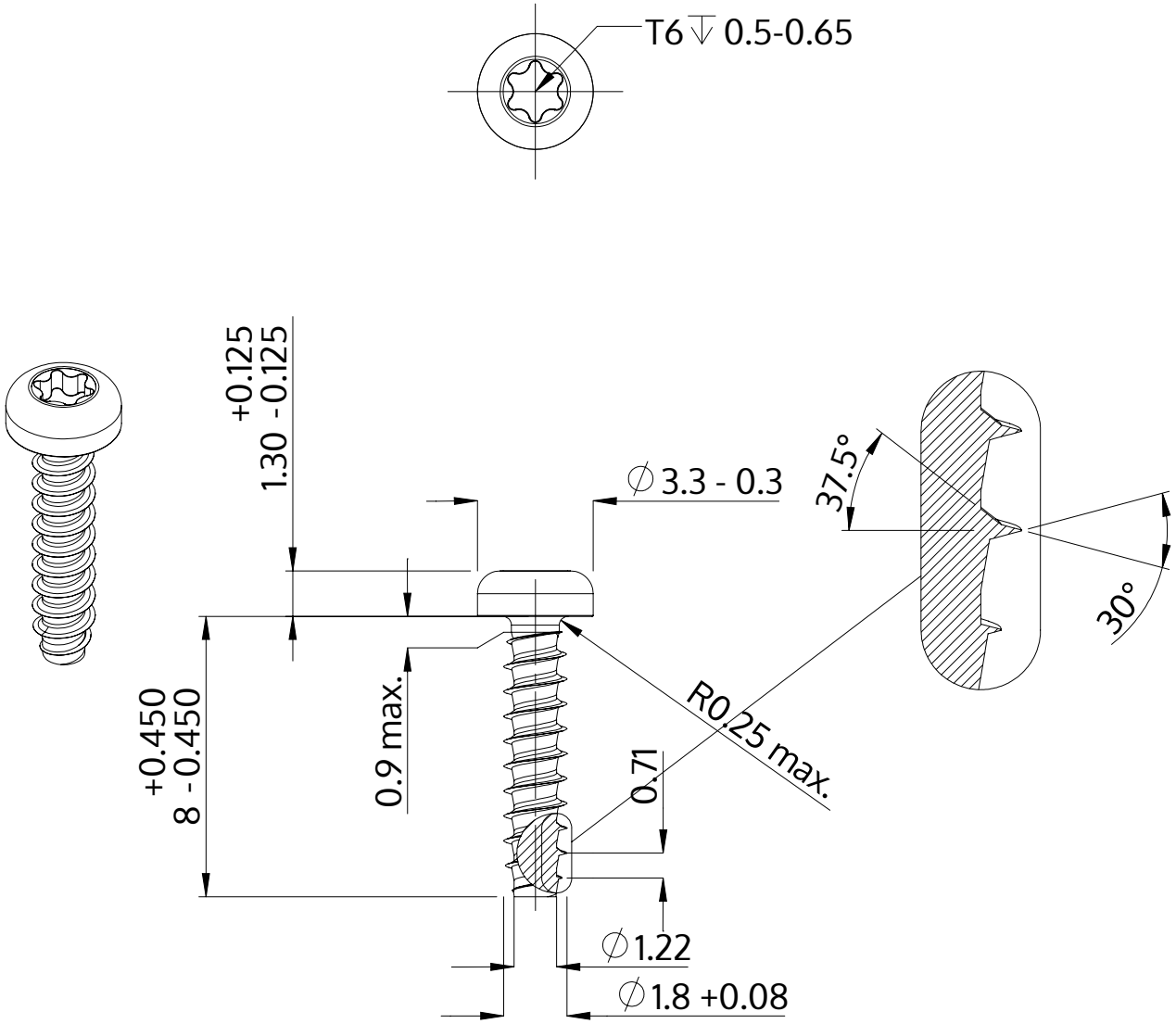

Beschrijving	STP39 1.8x8.0 - T6
Materiaal	roestvrij staal A2
Oppervlak	blank, geetst en gepassieveerd
Gewicht	0.162 kg / 1000 stuk

SCREWERK	**STP390180080E**	
Metrische tekening A4	Schaal 5:1	2024-10