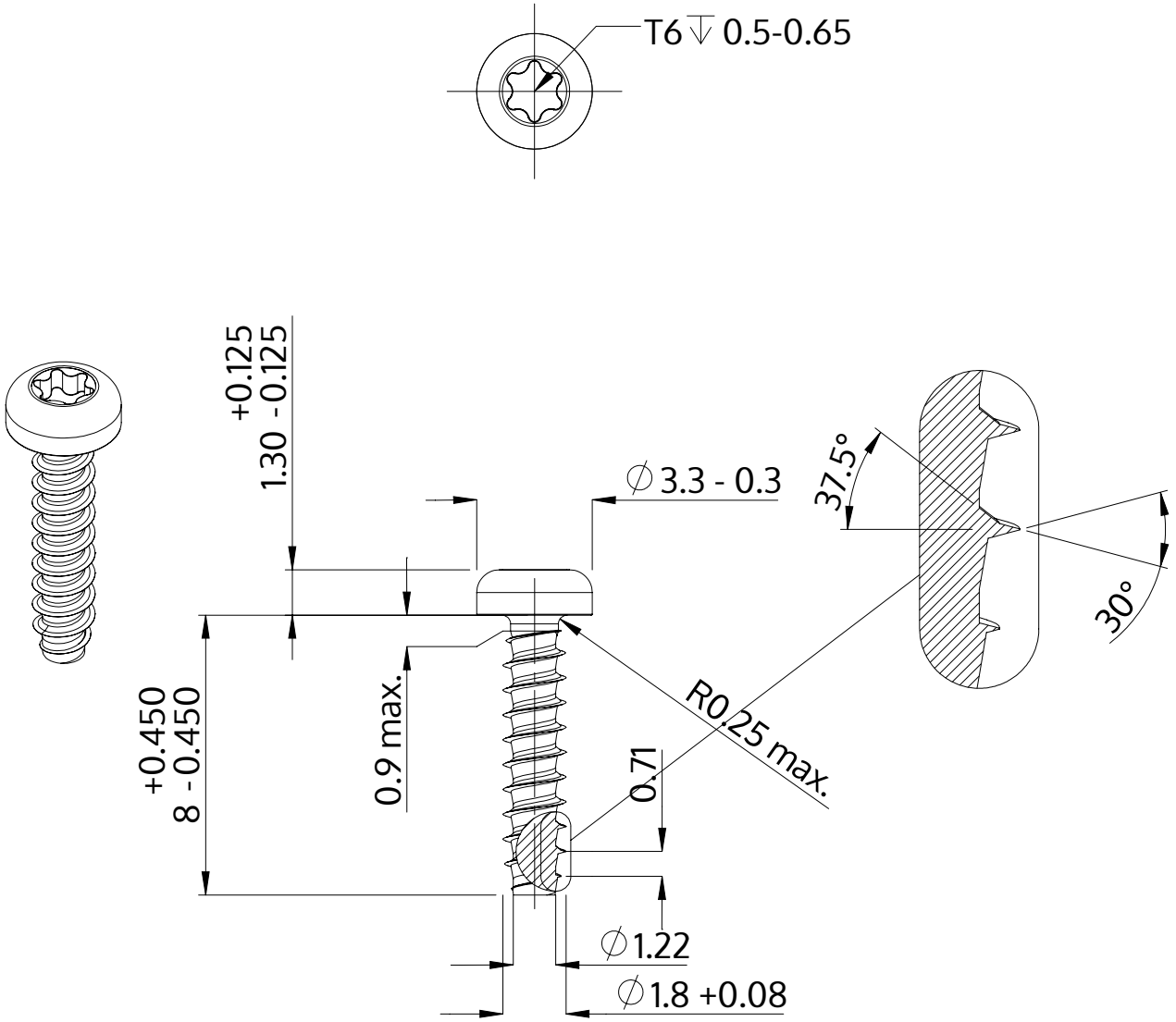

Açıklaması	STP39 1.8x8.0 - T6
Malzeme	Çelik, sertleştirilmiş
Kaplama	ZnNi siyah-pasifleştirilmiştir, temperlenmistir, kaplanmış
Ağırlık	0.162 kg / 1000 Adet

SCREWERK	**STP390180080B**	
Metrik çizim A4	Ölçeklendirme 5:1	2024-10