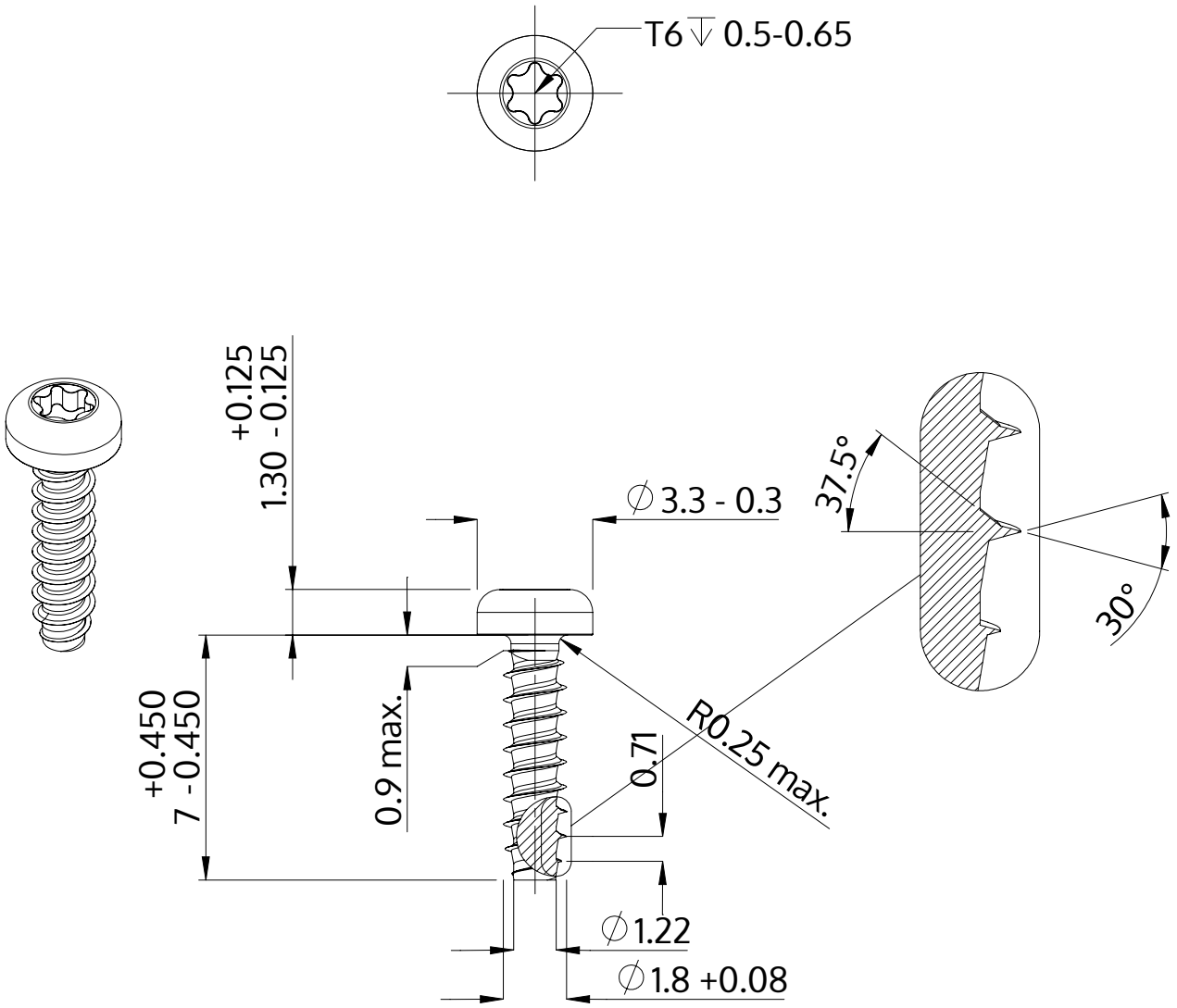

Beskrivning	STP39 1.8x7.0 - T6
Material	rostfritt stål A2
Yta	blank och passiviserad
Vikt	0.150 kg / 1000 styck

SCREWERK	**STP390180070E**	
Metrisk skiss A4	Skala 5:1	2024-10