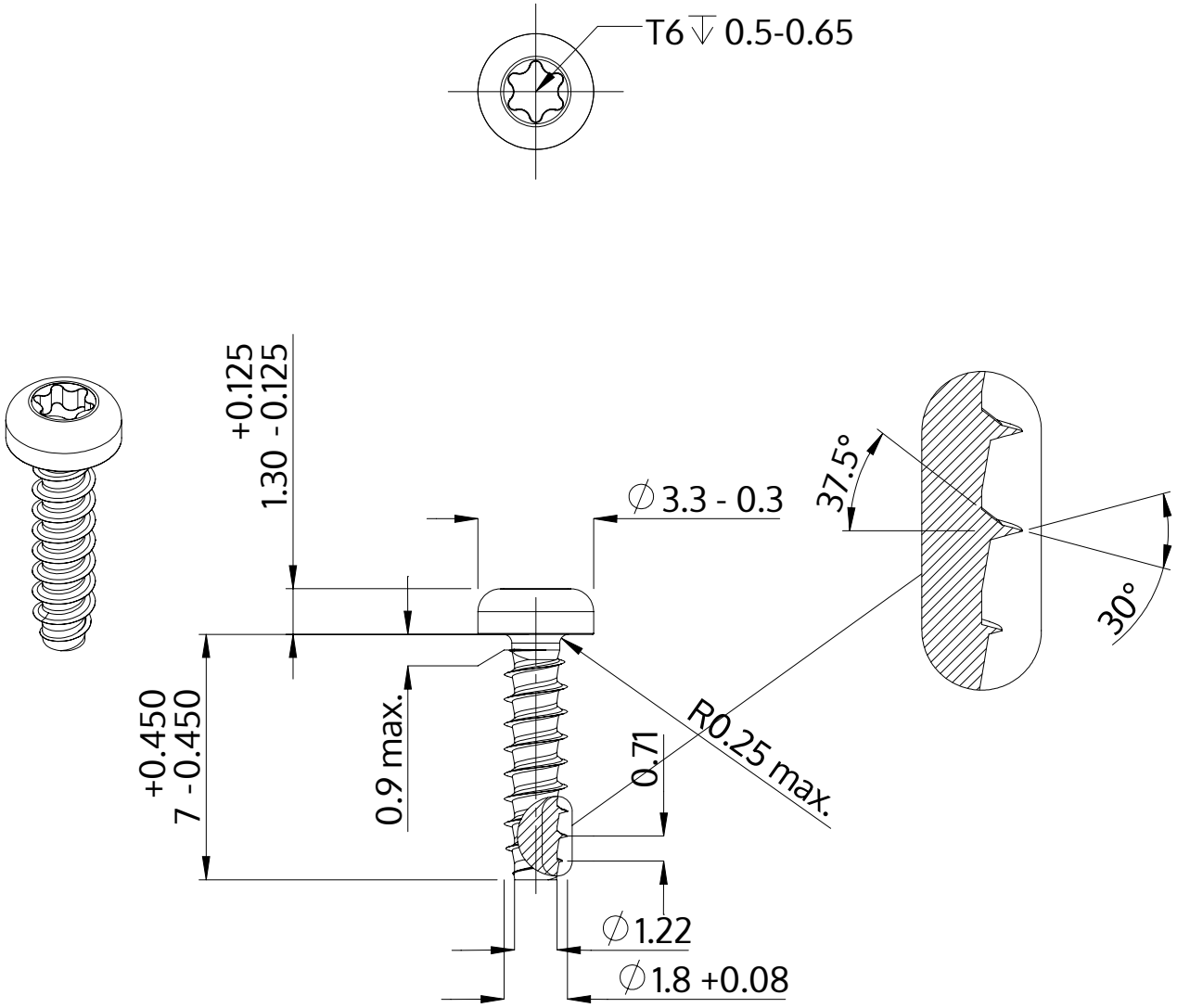

Beschrijving	STP39 1.8x7.0 - T6
Materiaal	veredeld staal
Oppervlak	ZnNi zwart-gepassiveerd, getempert, verzegeld
Gewicht	0.149 kg / 1000 stuk

SCREWERK	**STP390180070B**	
Metrische tekening A4	Schaal 5:1	2025-04