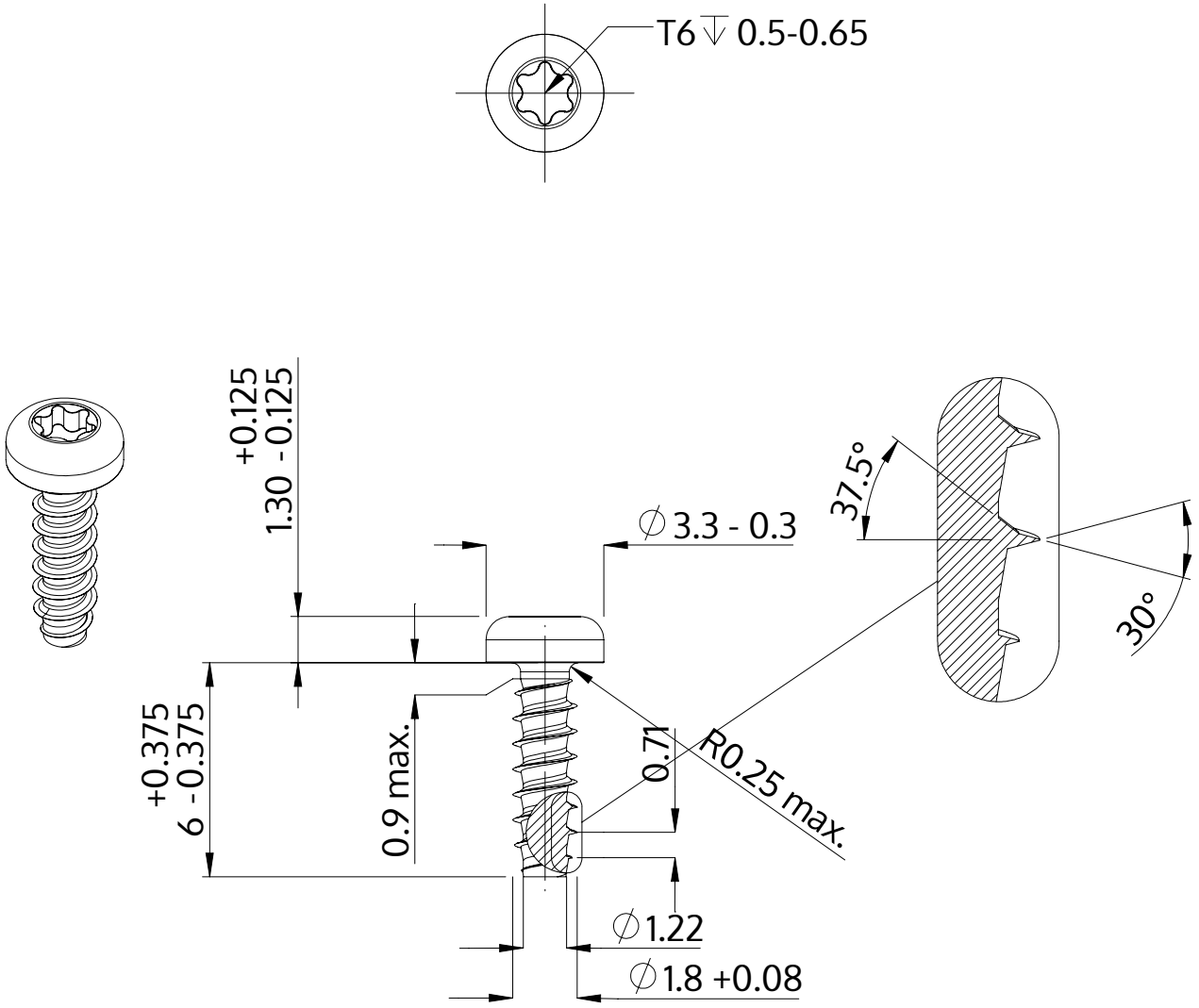

Beschreibung	STP39 1.8x6.0 - T6
Werkstoff	Edelstahl A2
Oberfläche	blank, gebeizt und passiviert
Gewicht	0.137 kg / 1000 Stück

SCREWERK	**STP390180060E**	
Metrische Zeichnung A4	Skalierung 5:1	2024-10