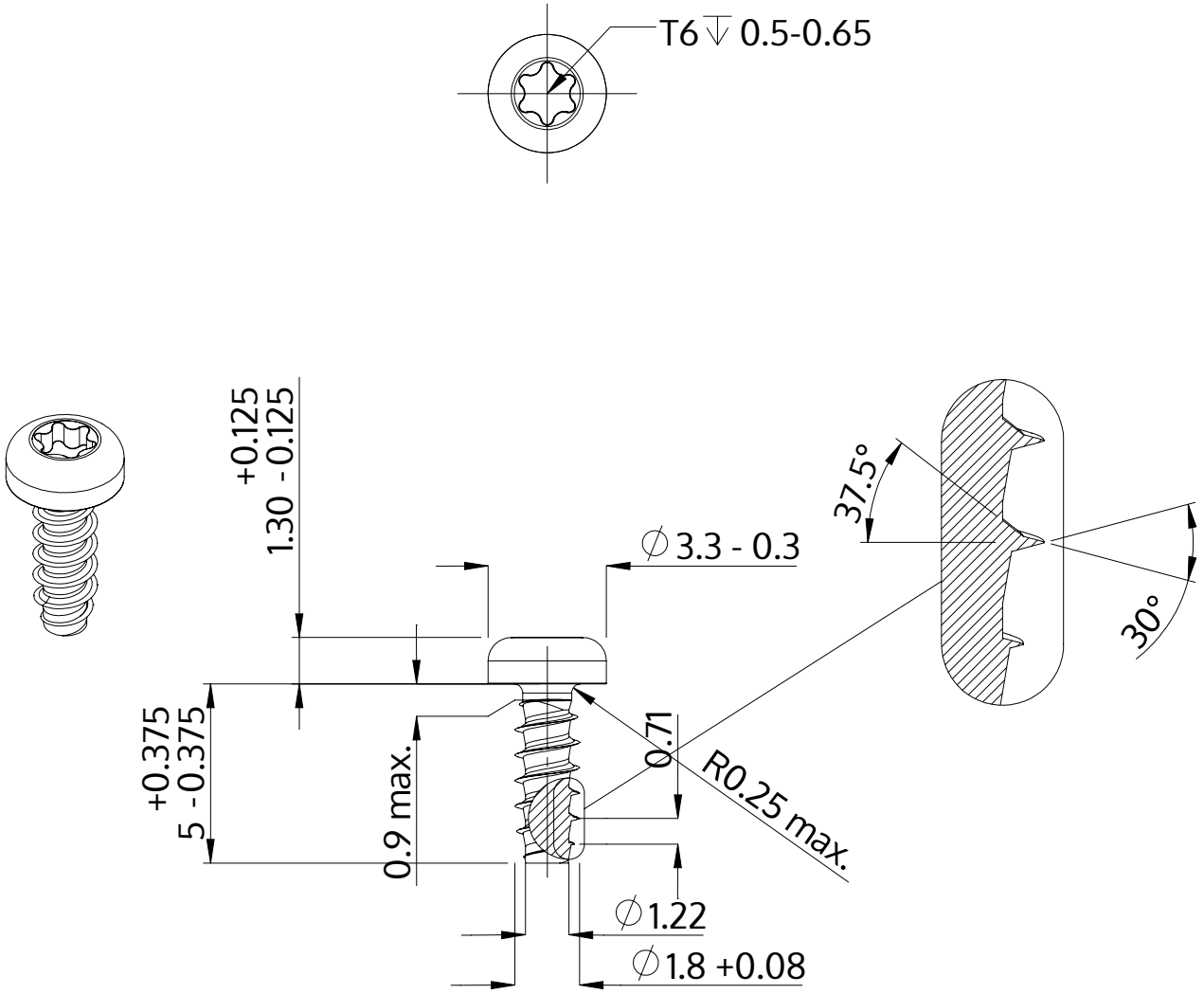

Descrizione	STP39 1.8x5.0 - T6
Materiale	acciaio, temprato
Superficie	zincato 5-7 micron, ricotto, blu / trasparente passivato
Peso	0.125 kg / 1000 pezzi

SCREWERK	**STP390180050S**	
Disegno metrico A4	Scala 5:1	2024-10